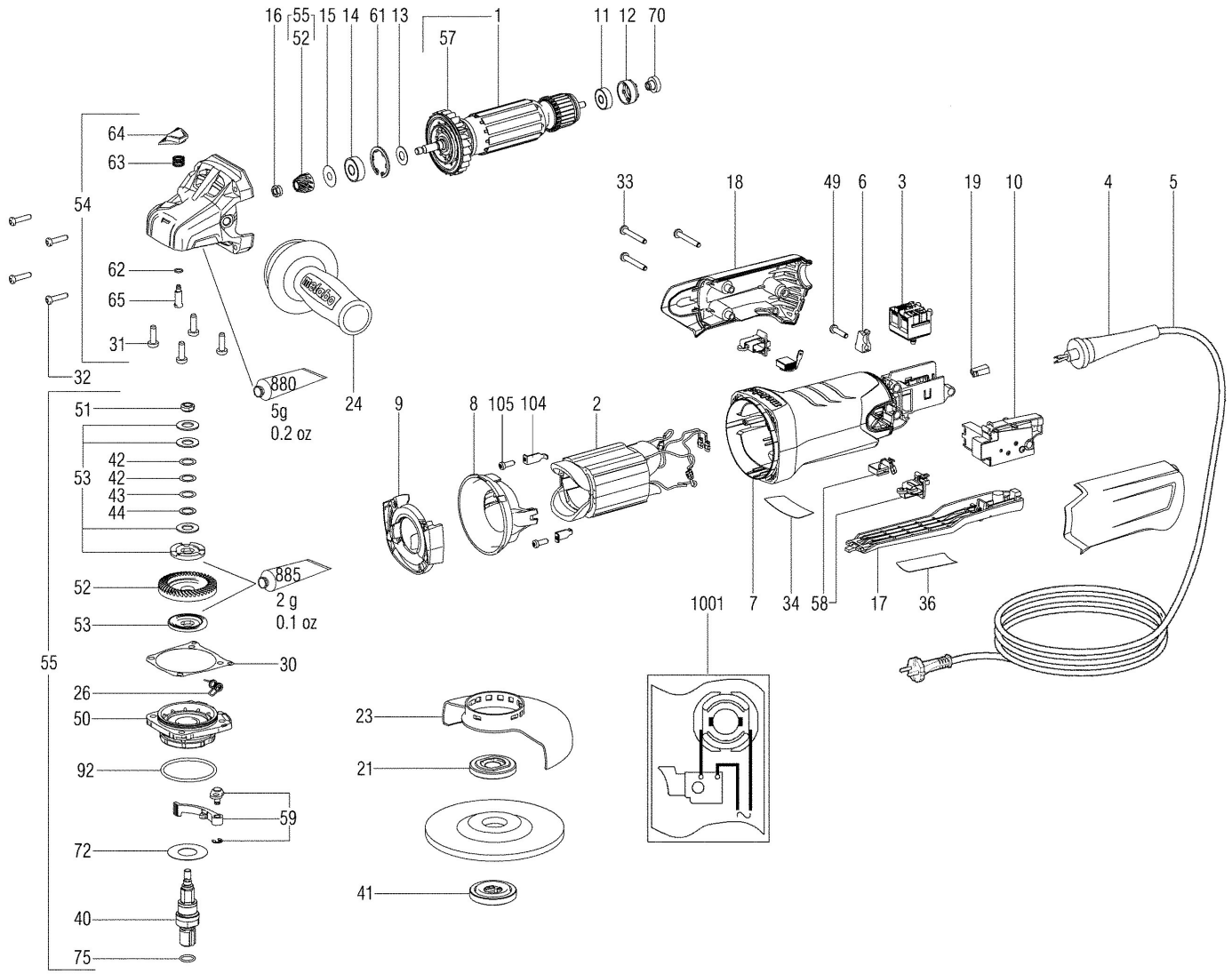
16
55
52
15
14
61
13
1
57
11
12
70
64
63
54
62
65
31
32
880
5g
0.2 oz
24
33
18
49
6
3
19
10
4
5
51
53
42
42
43
44
52
53
55
885
2 g
0.1 oz
9
8
105
104
2
7
34
58
17
36
1001
30
26
50
92
59
72
40
75
23
21
41

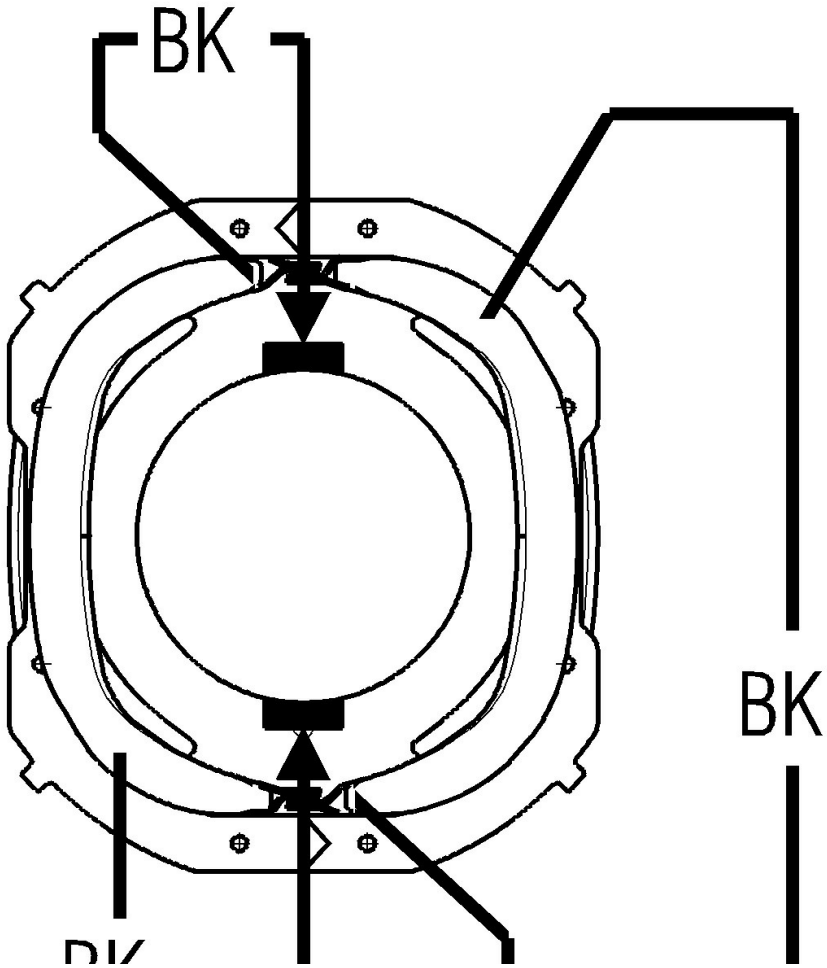
BK
BK
BK

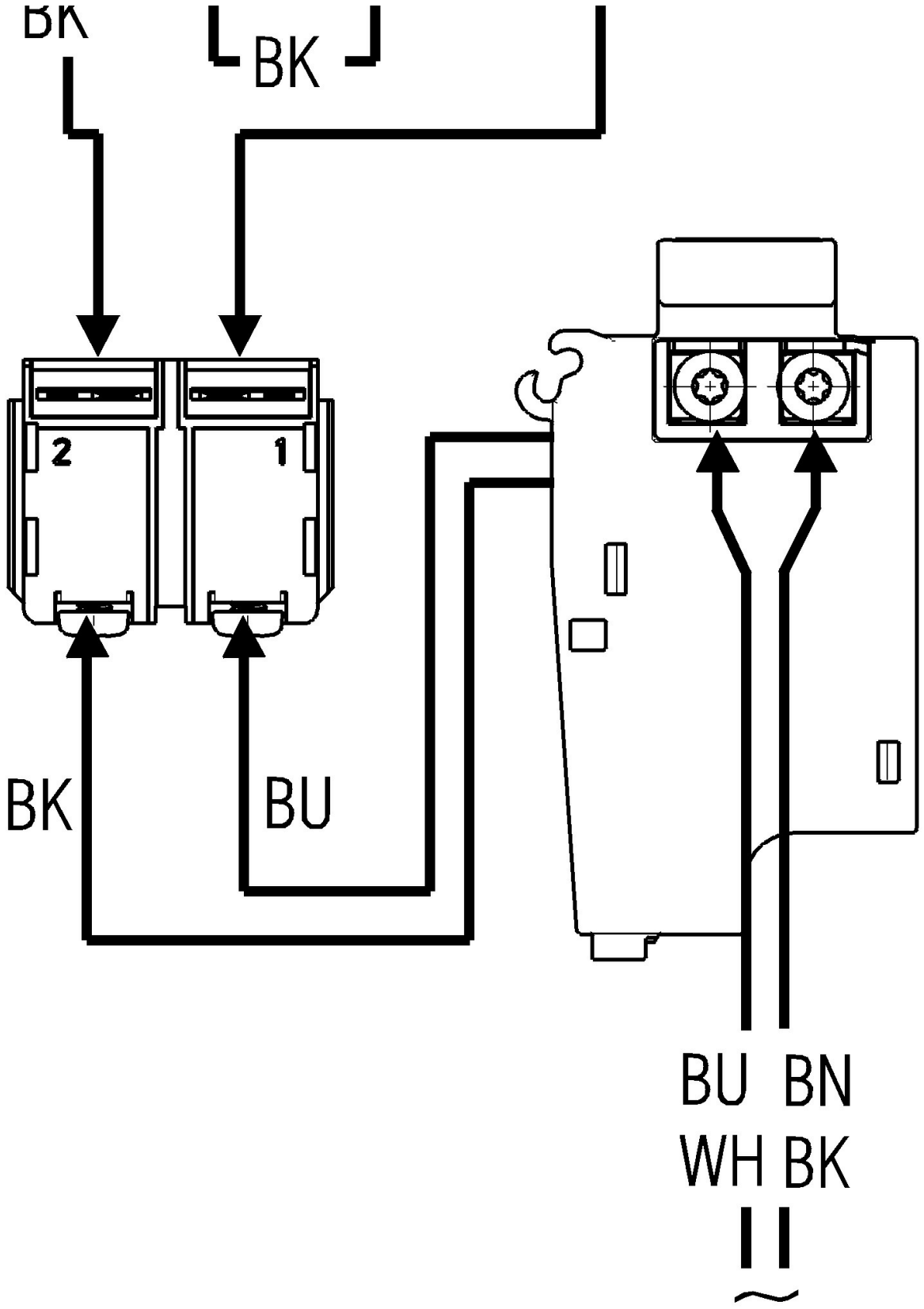
BK
BK
2
1
BK
BU
BU
BN
WH
BK
~