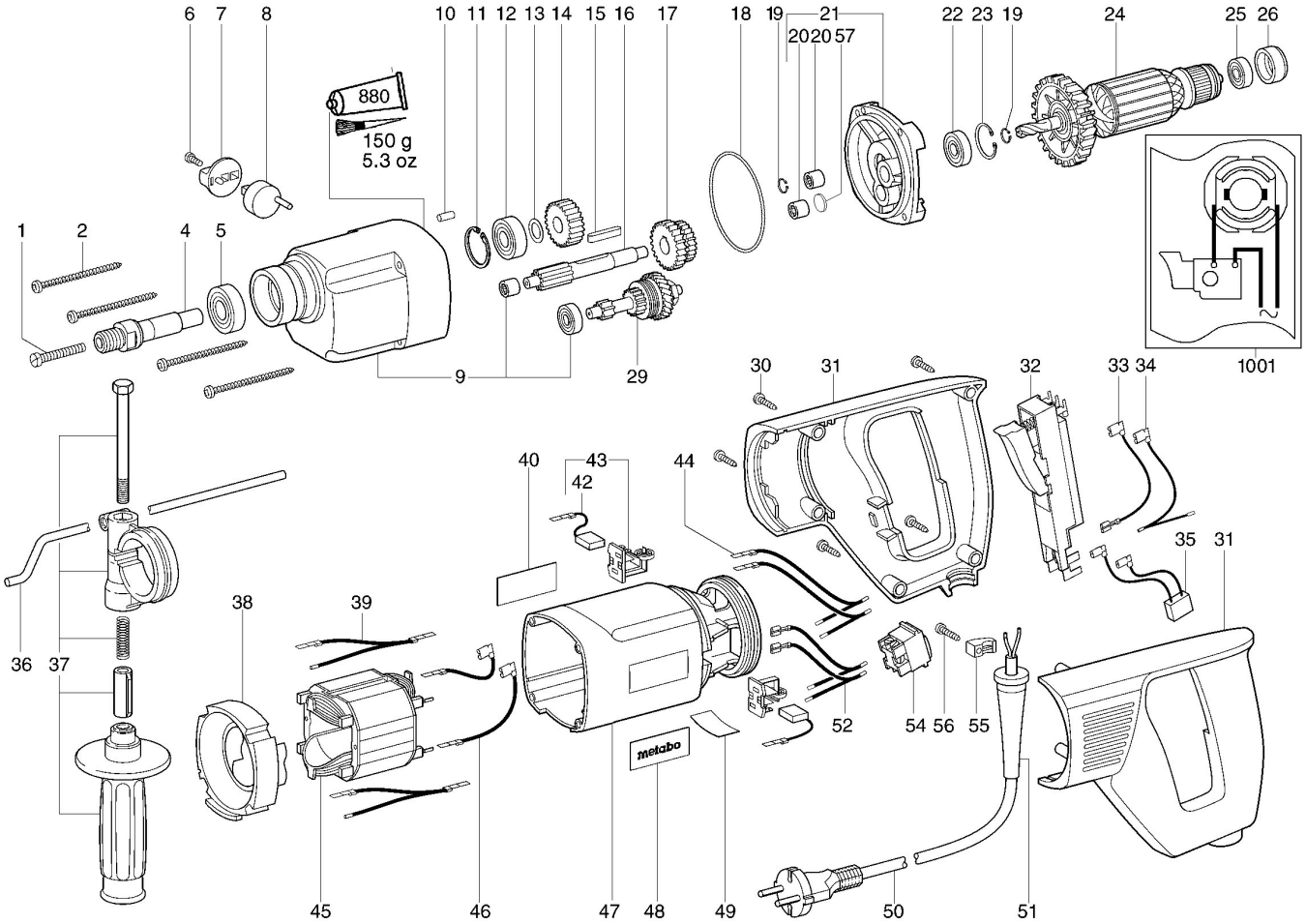
880
150 g
5.3 oz
metabo
1001

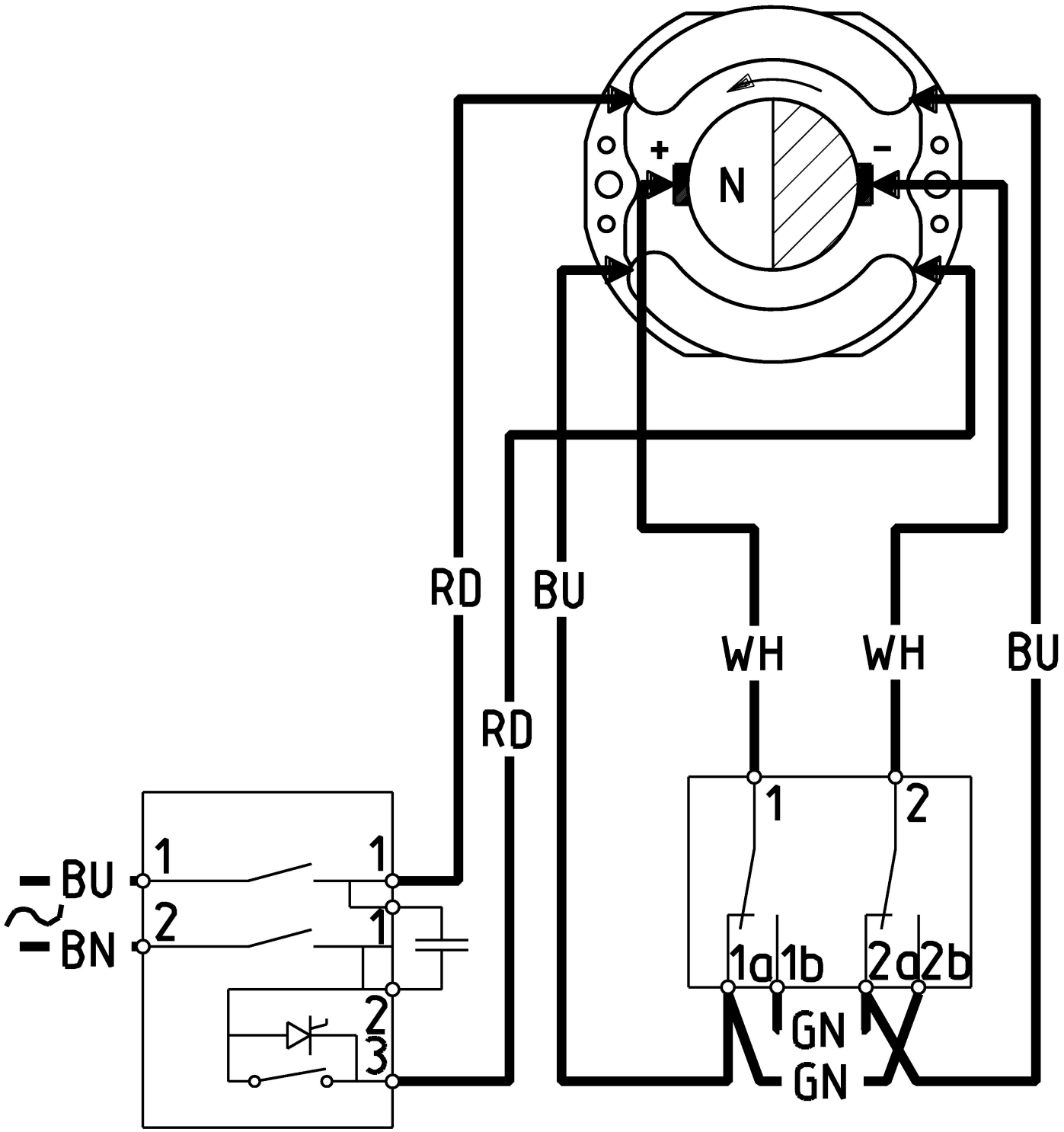
+
N
-
RD
BU
RD
WH
WH
BU
1
2
1a
1b
2a
2b
GN
GN
BU
BN
1
2
1
1
2
3