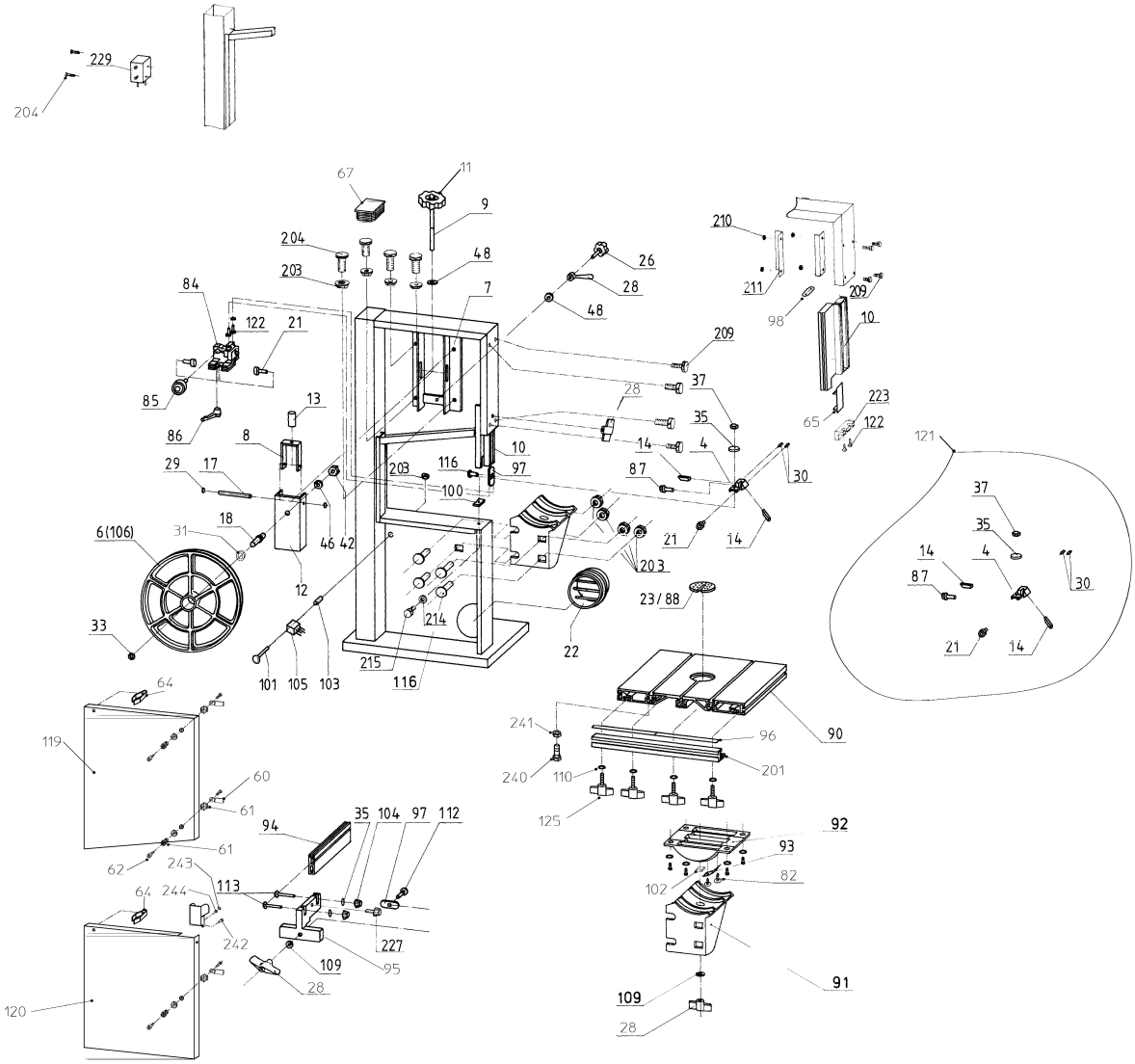
229
204
67
11
9
204
203
48
7
26
28
48
210
211
209
98
10
84
122
21
85
86
13
8
29
17
6(106)
31
18
46
42
12
33
101
105
103
116
214
215
116
22
23/88
203
28
209
37
35
14
4
87
30
21
14
223
65
122
121
37
35
14
4
87
30
21
14
10
97
203
100
64
119
60
61
61
62
241
240
110
125
96
90
201
94
35
104
97
112
243
113
244
64
242
227
95
109
28
120
92
93
82
102
91
109
28

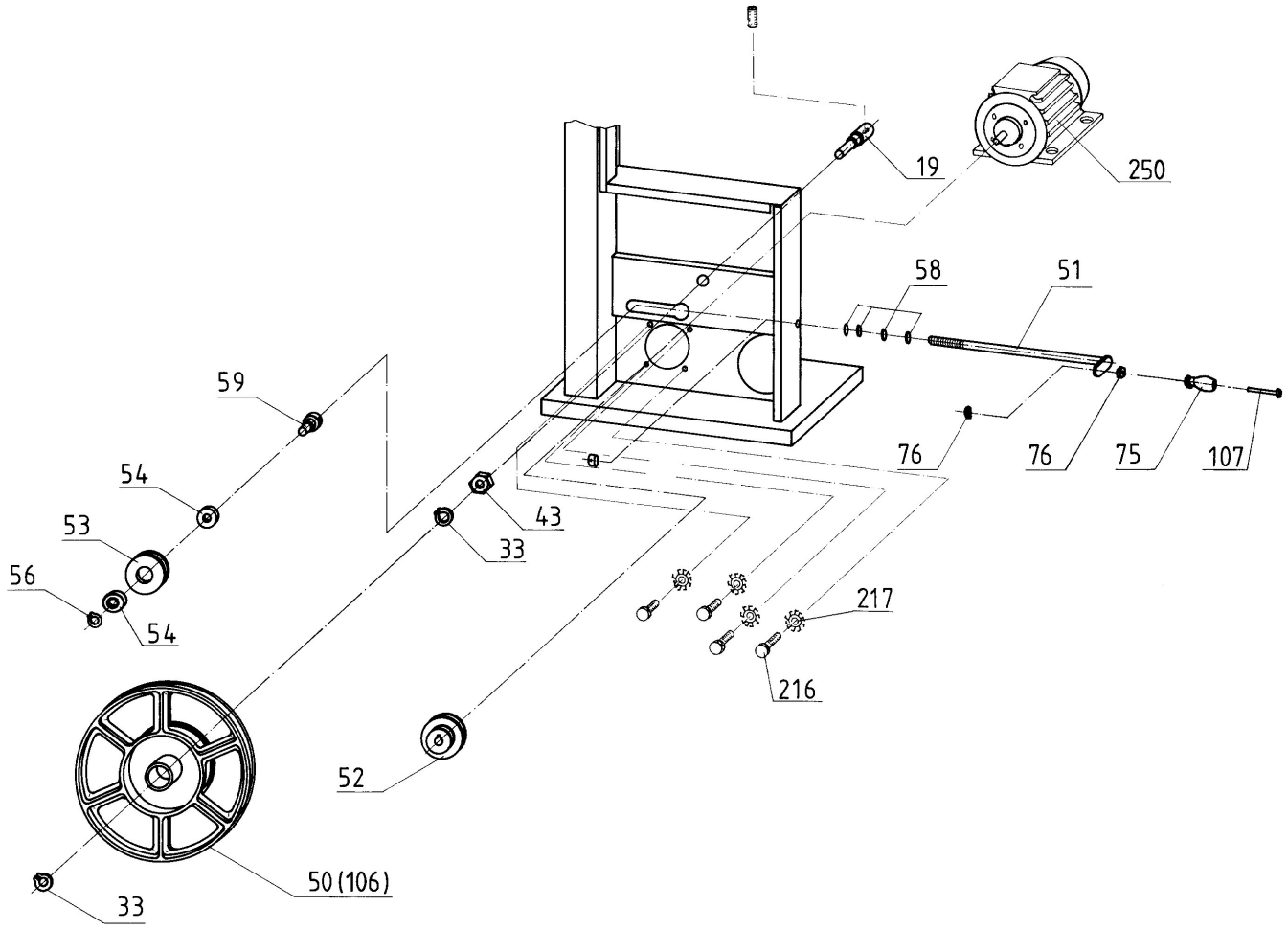
19
250
58
51
59
76
76
75
107
54
43
53
33
56
54
217
216
52
50 (106)
33