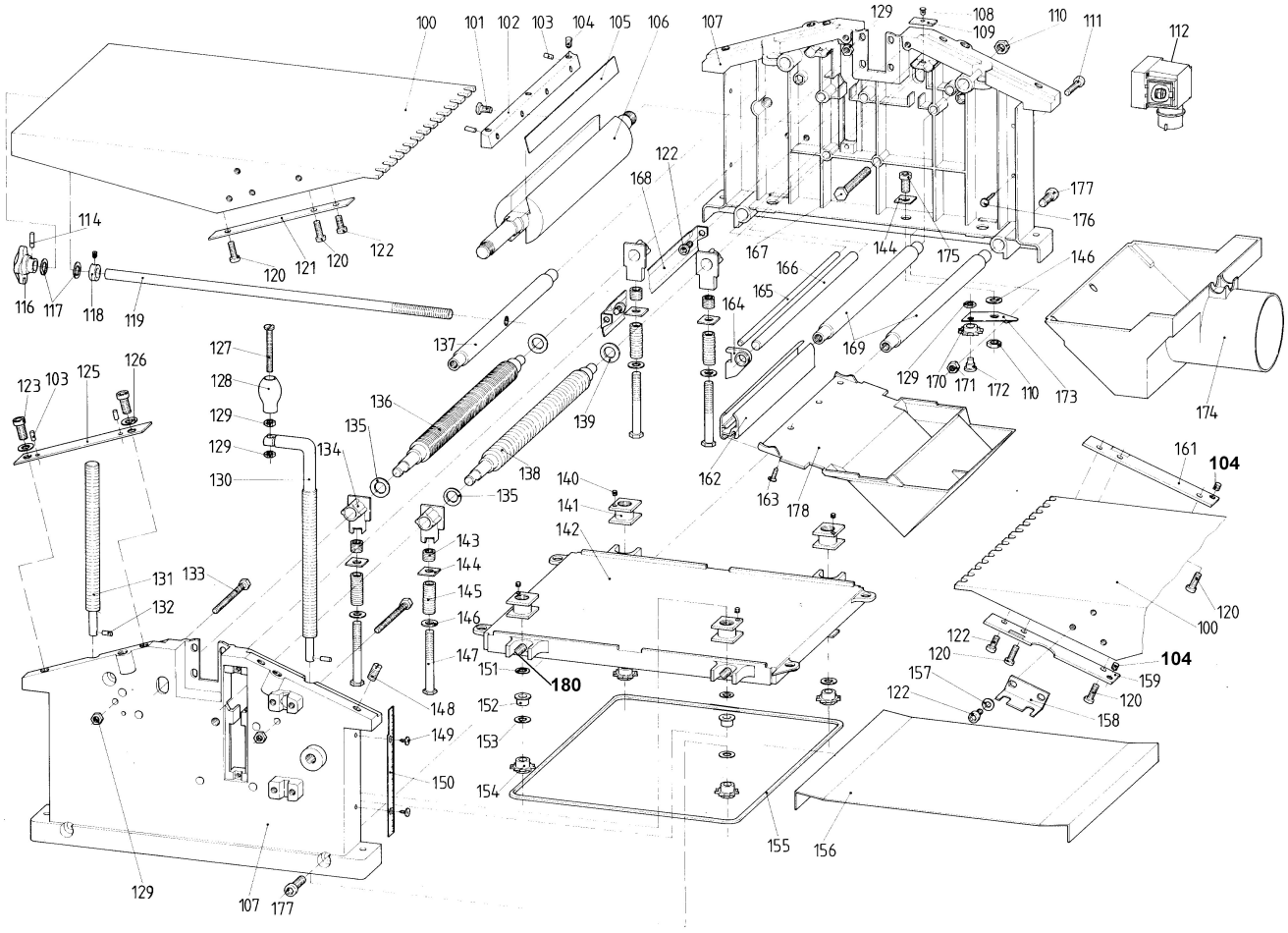
100
101
102
103
104
105
106
107
108
109
110
111
112
114
116
117
118
119
120
121
122
123
125
126
127
128
129
130
131
132
133
134
135
136
137
138
139
140
141
142
143
144
145
146
147
148
149
150
151
152
153
154
155
156
157
158
159
161
162
163
164
165
166
167
168
169
170
171
172
173
174
175
176
177
178
180
104
104

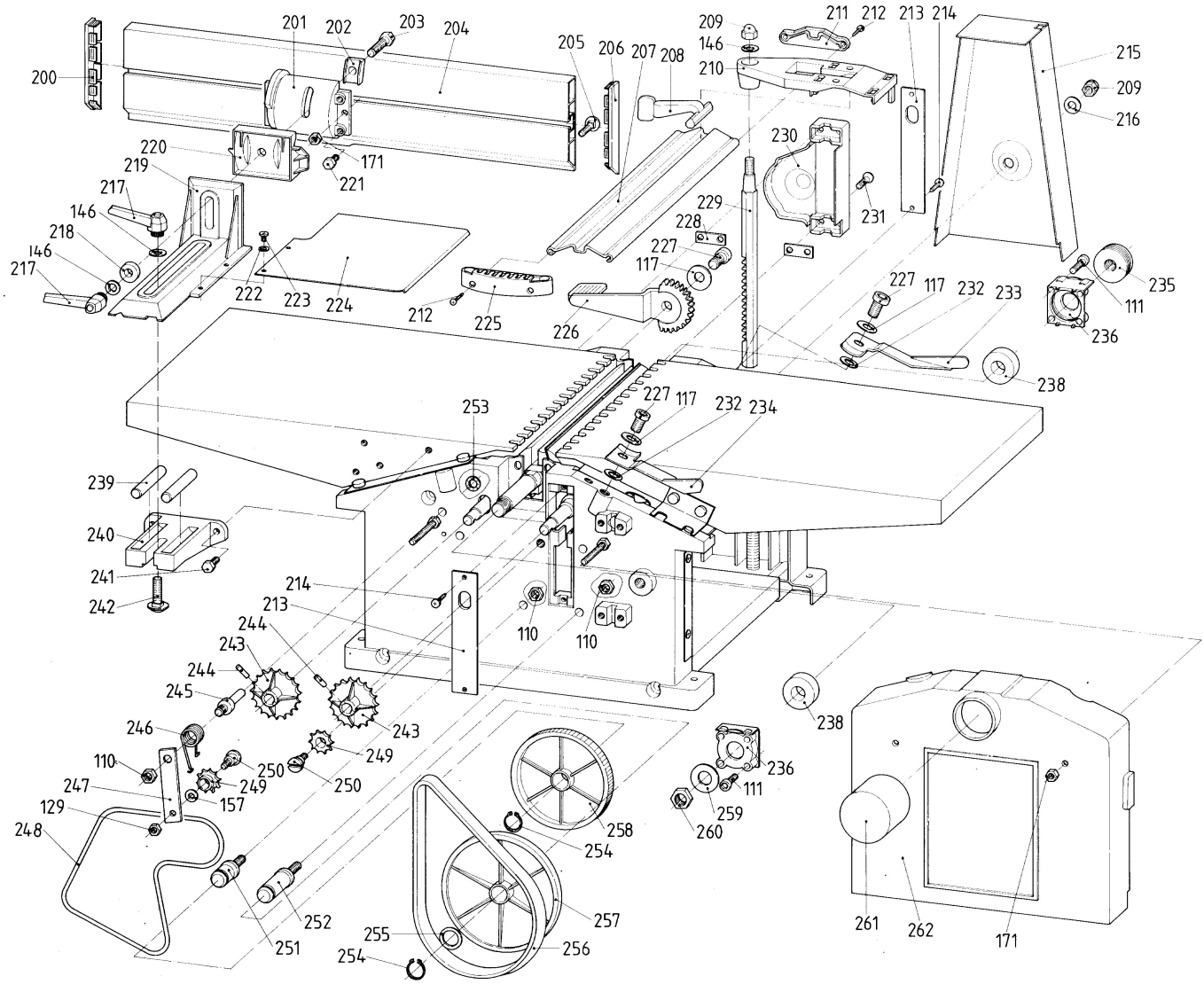
200
201
202
203
204
205
206
207
208
209
146
210
211
212
213
214
215
209
216
220
219
171
221
217
146
218
146
217
222
223
224
212
225
226
229
228
227
117
230
231
227
117
232
233
235
111
236
238
253
227
117
232
234
239
240
241
242
214
213
244
243
244
245
246
110
247
129
248
110
110
243
249
250
250
249
157
251
252
238
236
111
259
260
258
254
255
254
256
257
261
262
171

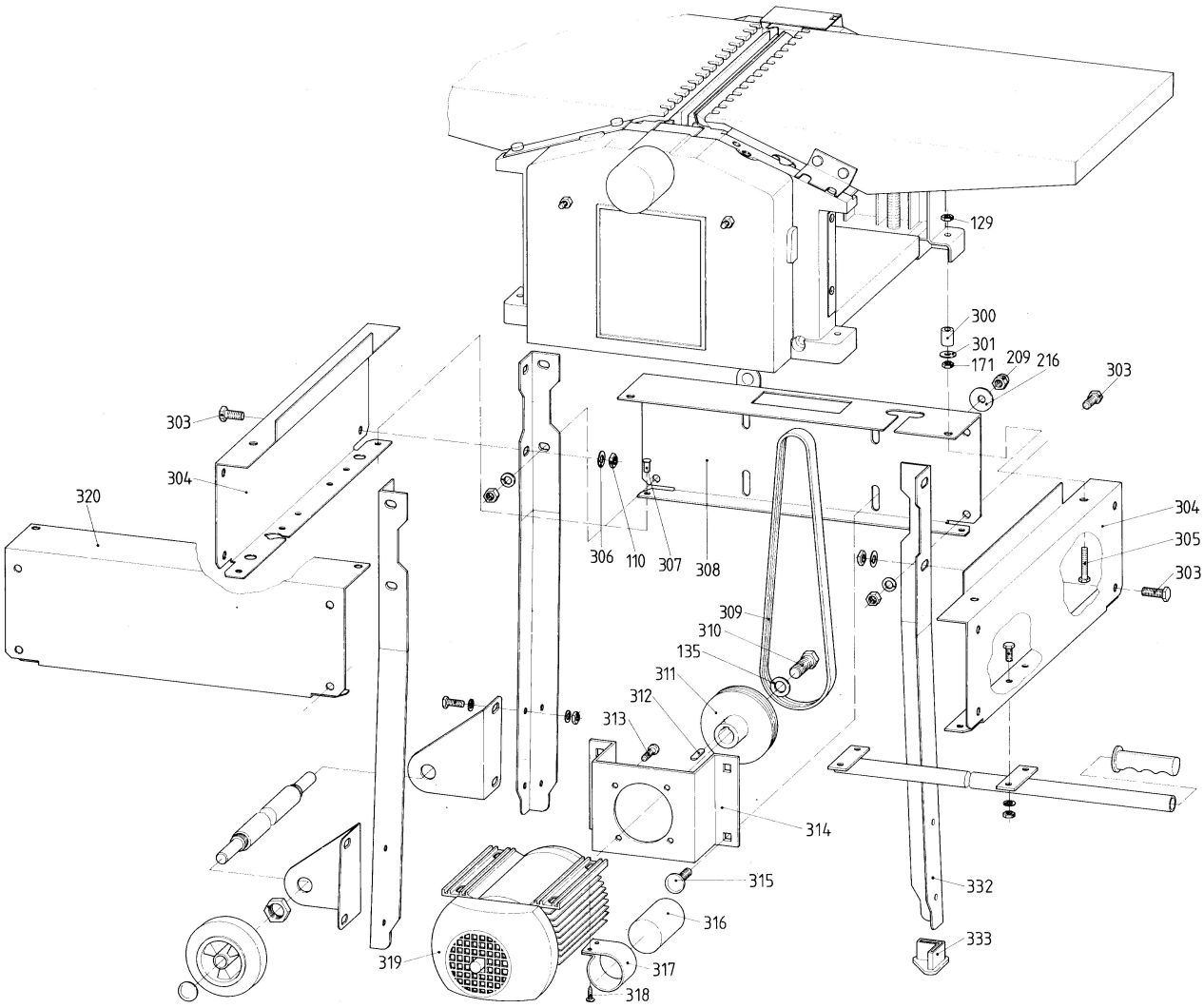
129
300
301
171
209
216
303
303
304
320
306
110
307
308
304
305
303
309
310
135
311
312
313
314
315
332
316
333
319
317
318