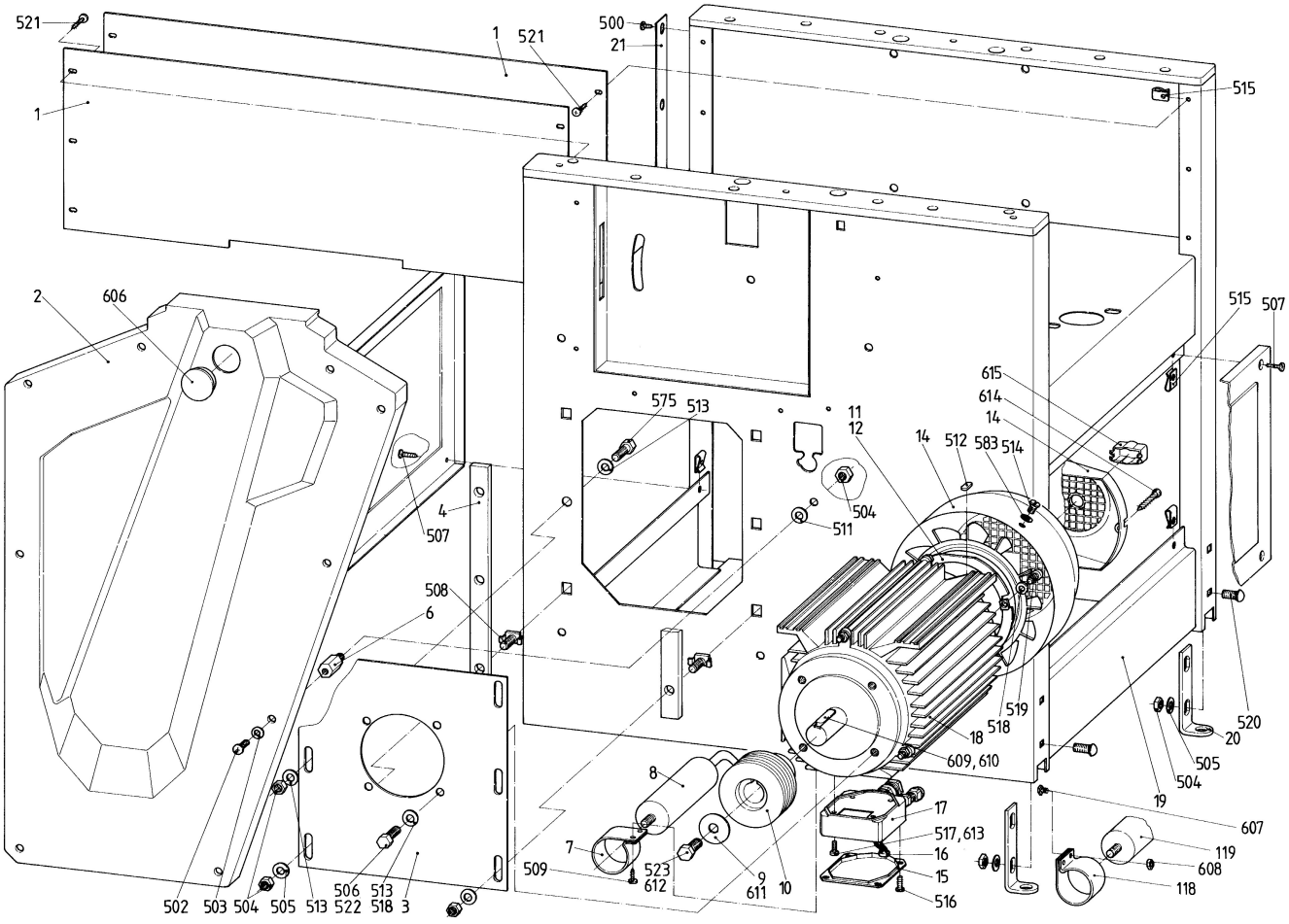
521
1
521
500
21
515
1
2
606
515
507
615
614
14
575
513
11
12
14
512
583
514
4
507
504
511
508
6
519
518
18
520
20
609, 610
505
504
19
607
8
17
517, 613
7
16
119
608
509
523
612
9
611
10
15
118
516
502
503
504
505
513
506
522
513
518
3

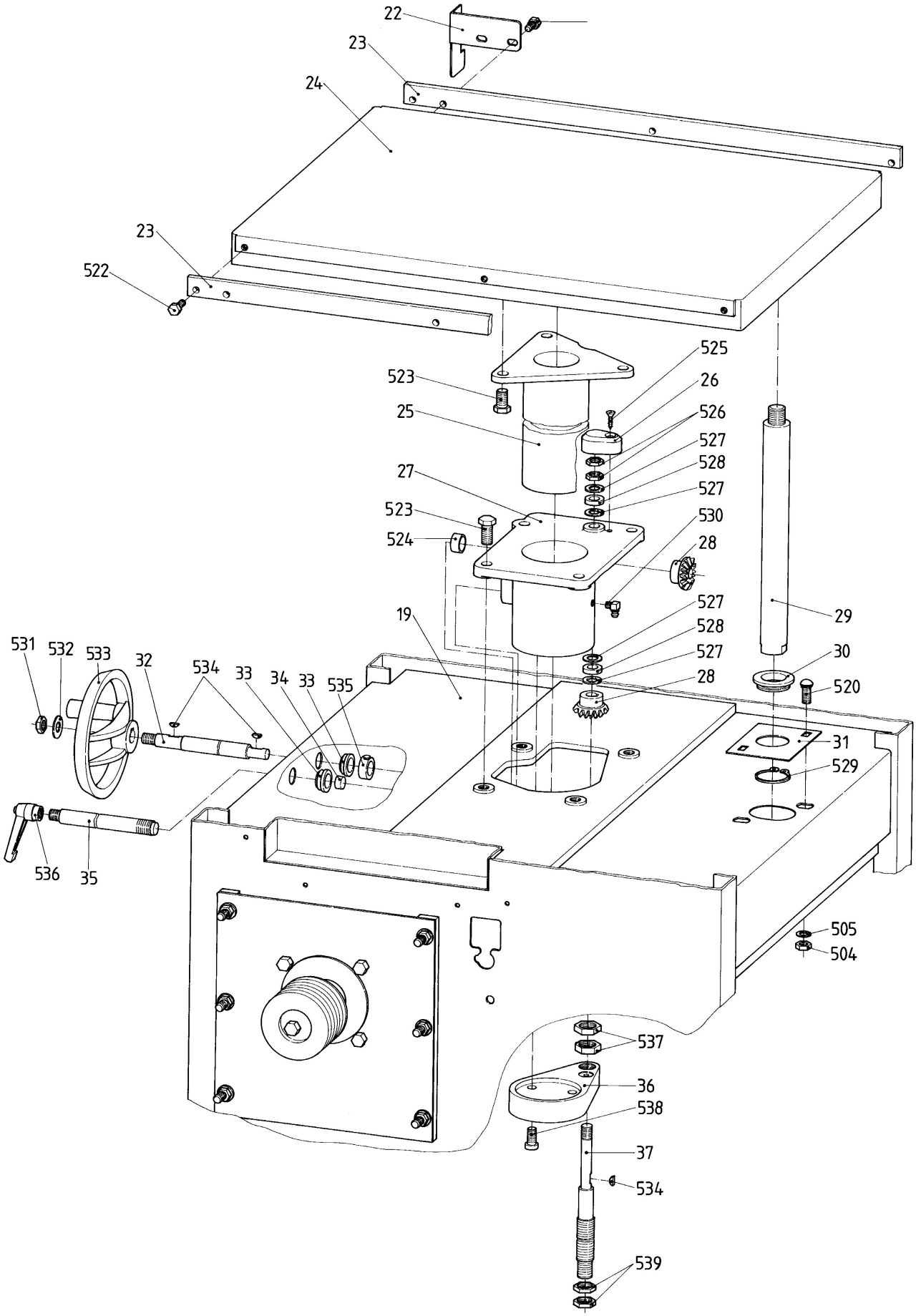
22
23
24
23
522
525
523
26
25
526
527
528
27
527
523
530
524
28
527
29
19
528
527
30
531
532
533
32
534
33
34
33
535
28
520
31
529
536
35
505
504
537
36
538
37
534
539

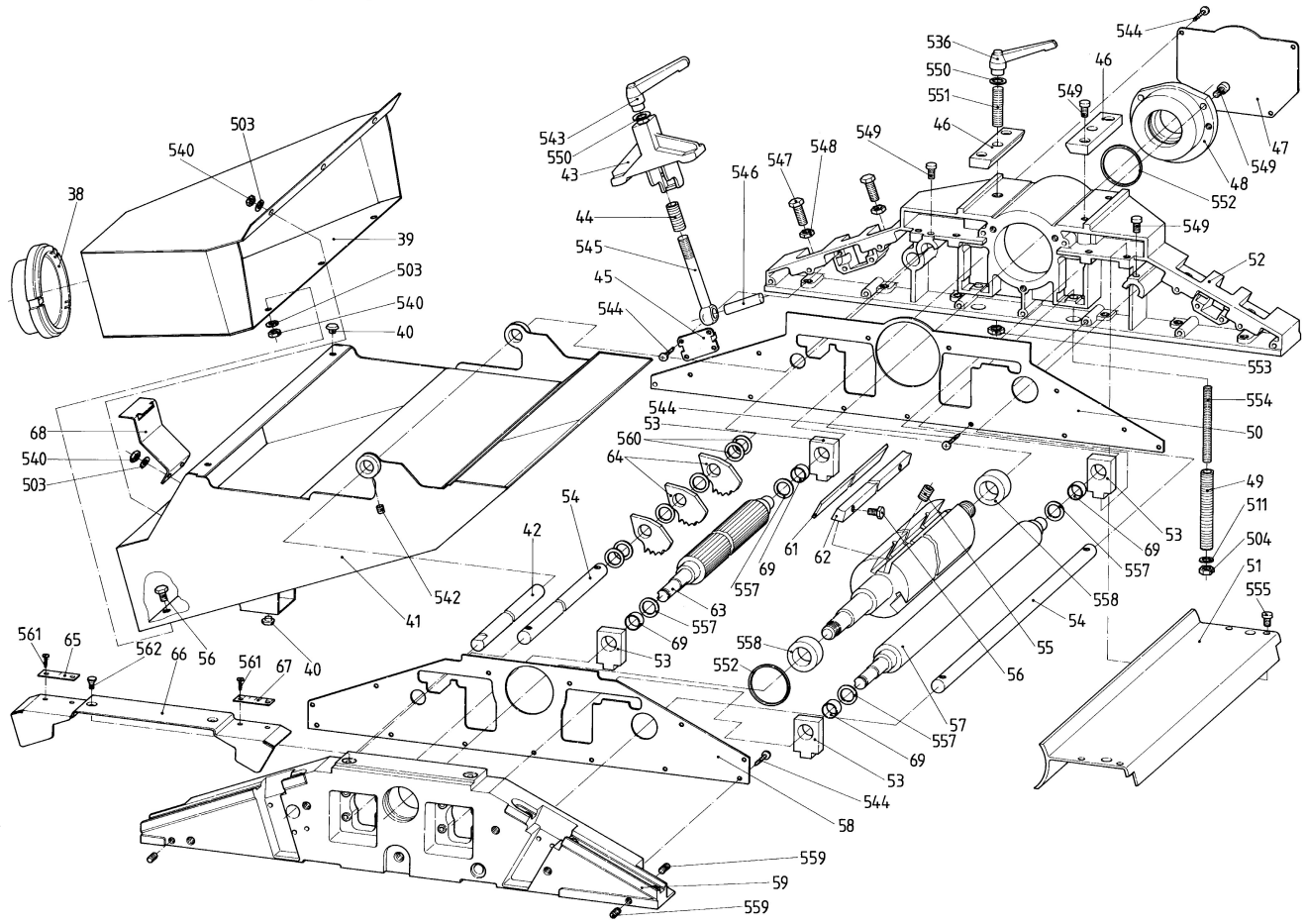
38
503
540
39
503
540
40
68
540
503
542
41
561
65
562
66
56
561
67
40
42
54
543
550
43
44
545
45
544
546
547
548
549
536
550
551
46
549
46
544
47
549
48
552
549
52
553
554
544
53
50
560
64
49
511
504
51
555
53
69
557
558
54
55
56
57
557
69
53
544
58
559
59
559
61
62
69
557
63
557
69
53
558
552

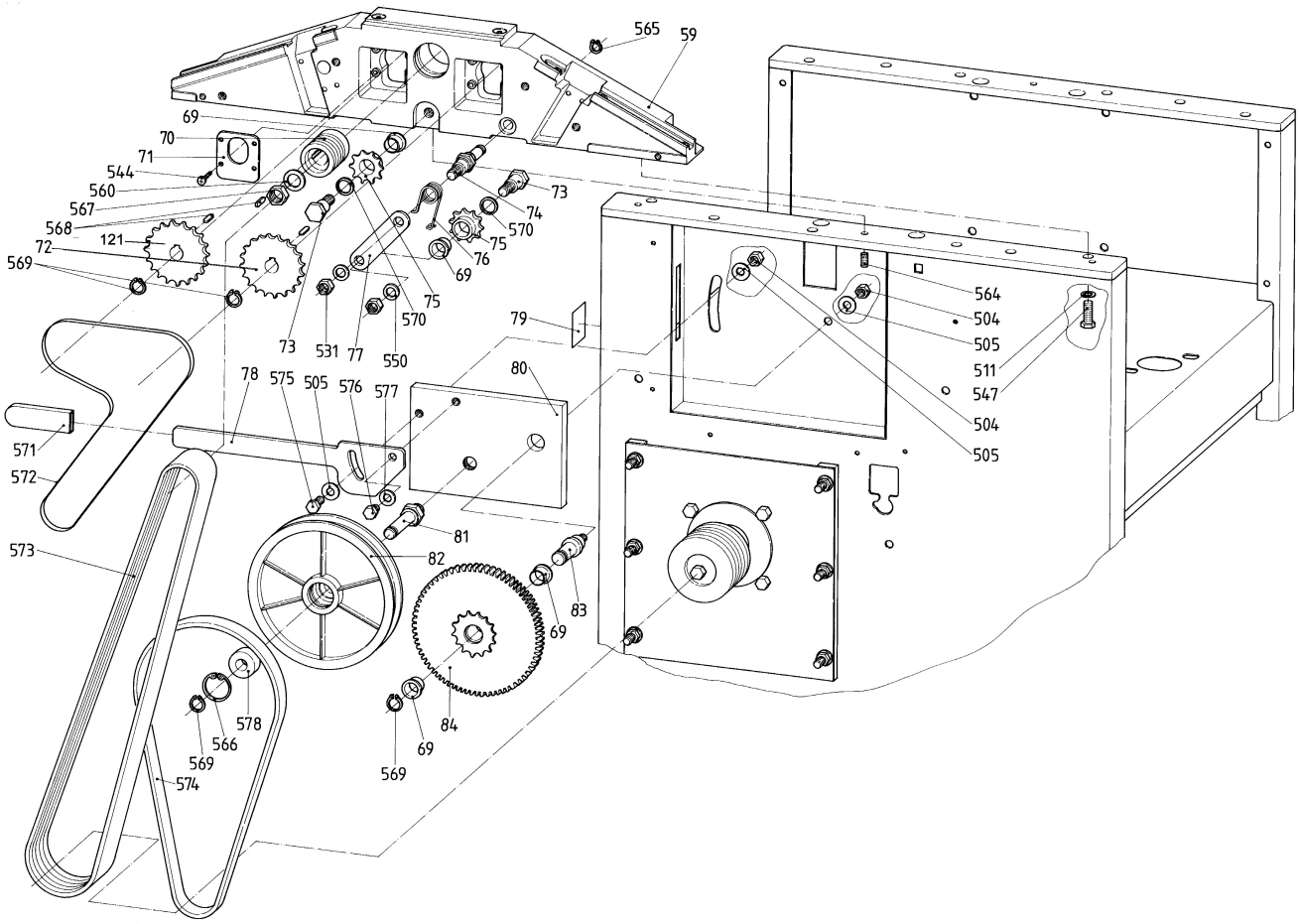
565
59
69
70
71
544
560
567
568
121
72
569
73
74
570
75
76
69
75
570
73
531
77
550
79
80
78
575
505
576
577
571
572
573
81
82
83
69
84
69
569
578
566
569
574
564
504
505
511
547
504
505

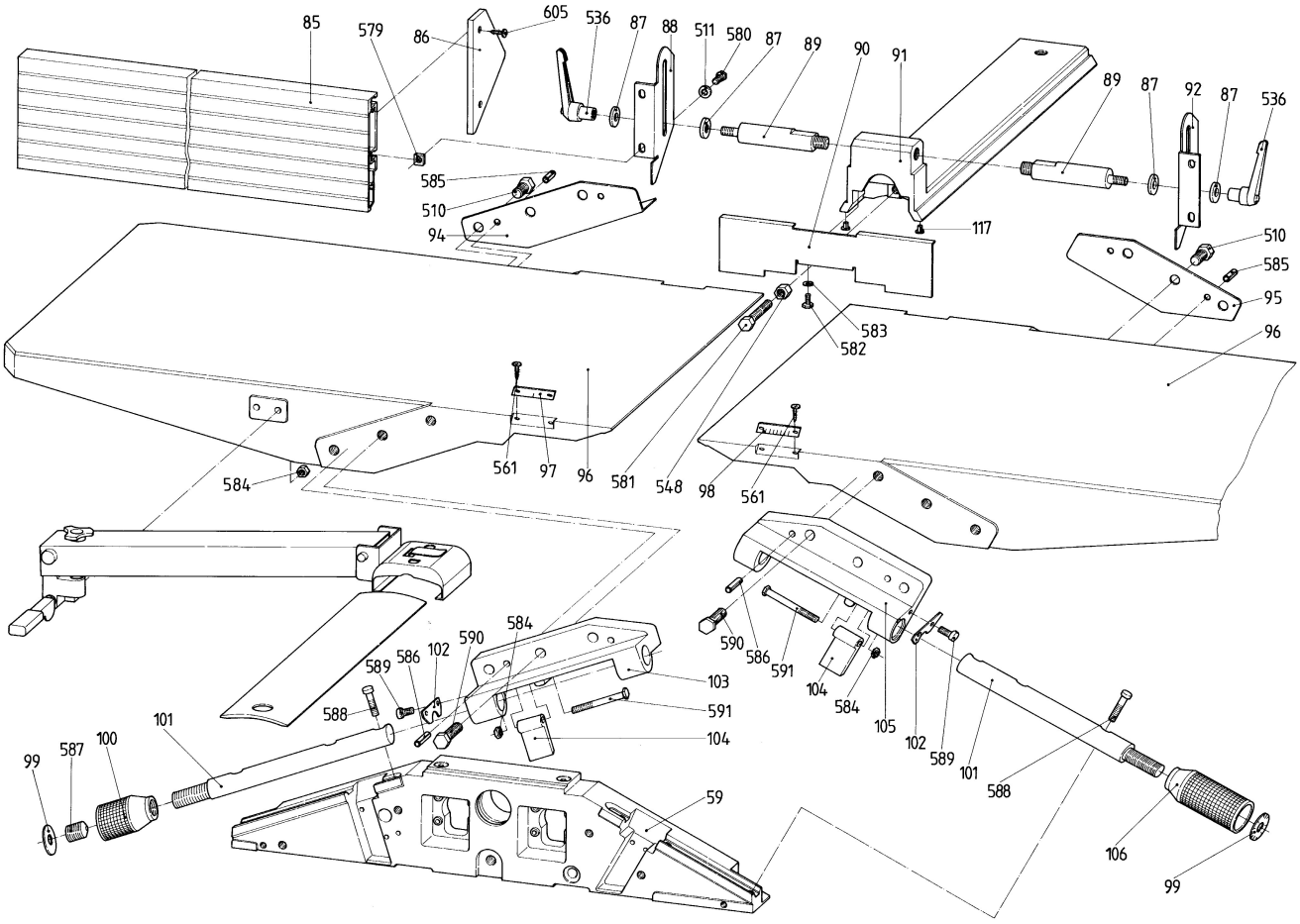
85
579
86
605
536
87
88
511
580
87
89
90
91
89
87
92
87
536
585
510
94
117
510
585
95
583
582
96
584
561
97
96
581
548
98
561
590
586
591
104
584
105
102
589
101
588
106
99
584
590
586
102
589
588
103
591
104
101
587
100
99
59

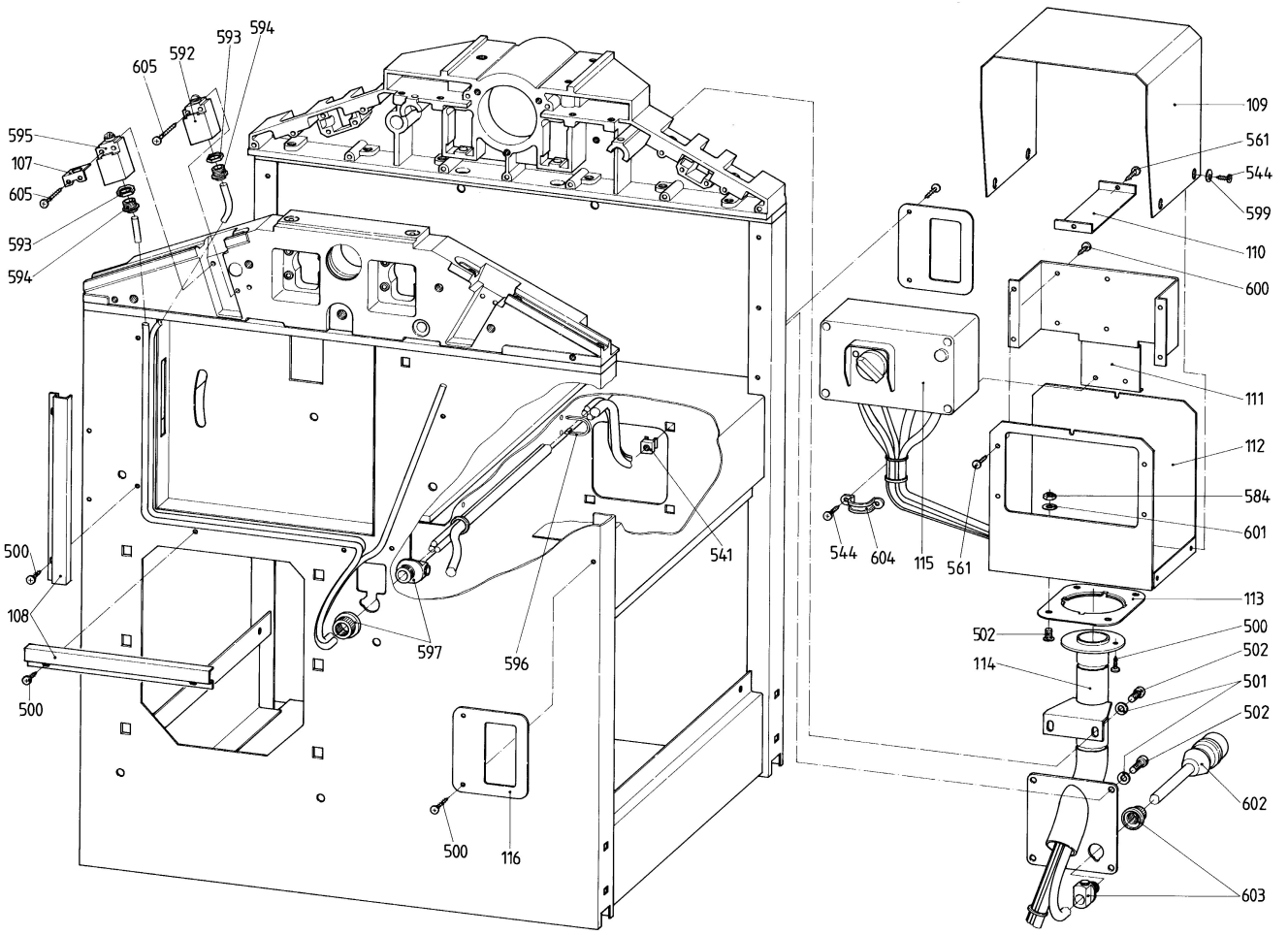
593
594
592
605
595
107
605
593
594
500
108
500
597
596
541
500
116
109
561
544
599
110
600
111
112
584
601
544
604
115
561
113
502
500
502
114
501
502
602
603