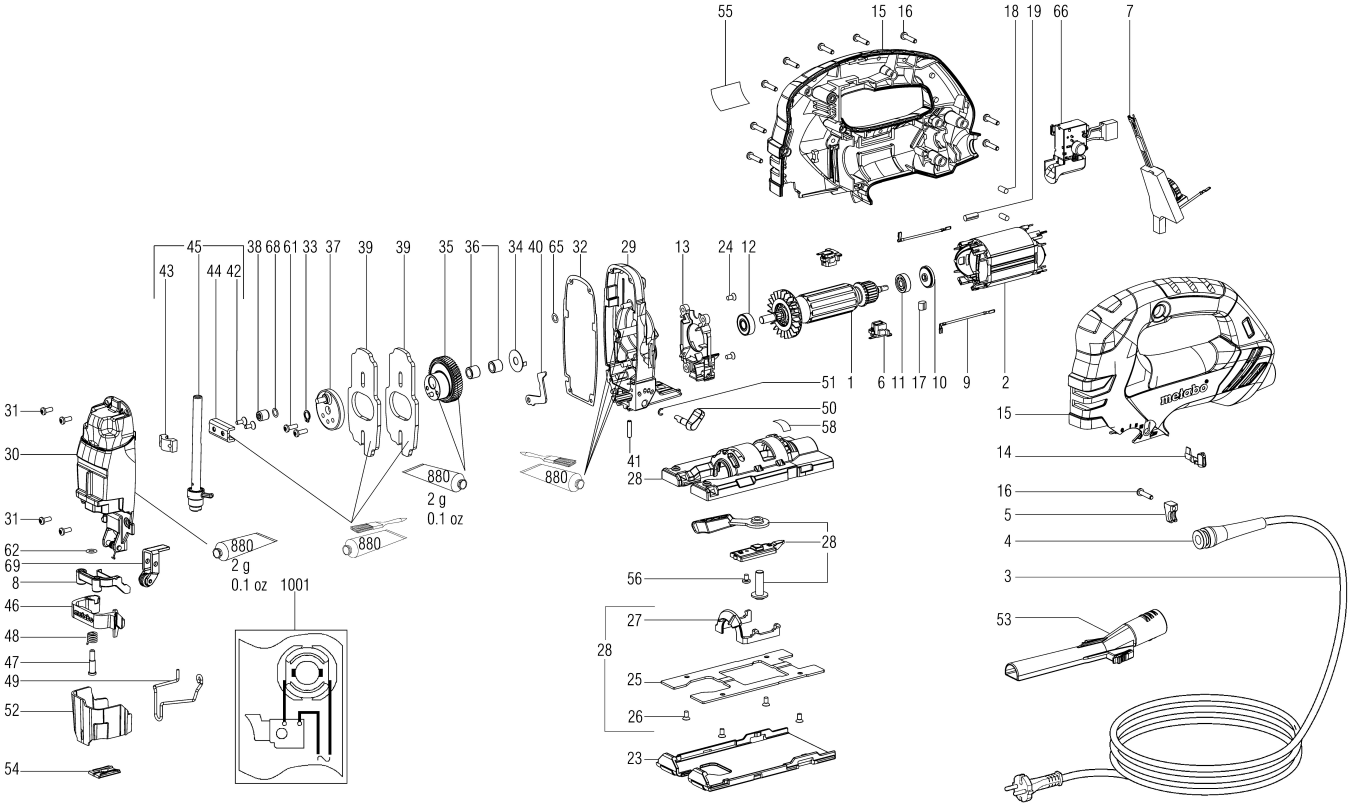
55
15
16
18
19
66
7
45
38
68
61
33
37
39
39
35
36
34
40
65
32
29
13
24
12
43
44
42
51
1
6
11
17
10
9
2
50
58
41
28
880
2 g
0.1 oz
880
880
2 g
0.1 oz
880
2 g
0.1 oz
1001
31
30
31
62
69
8
46
48
47
49
52
54
28
56
27
25
26
23
15
14
16
5
4
3
53
metabo

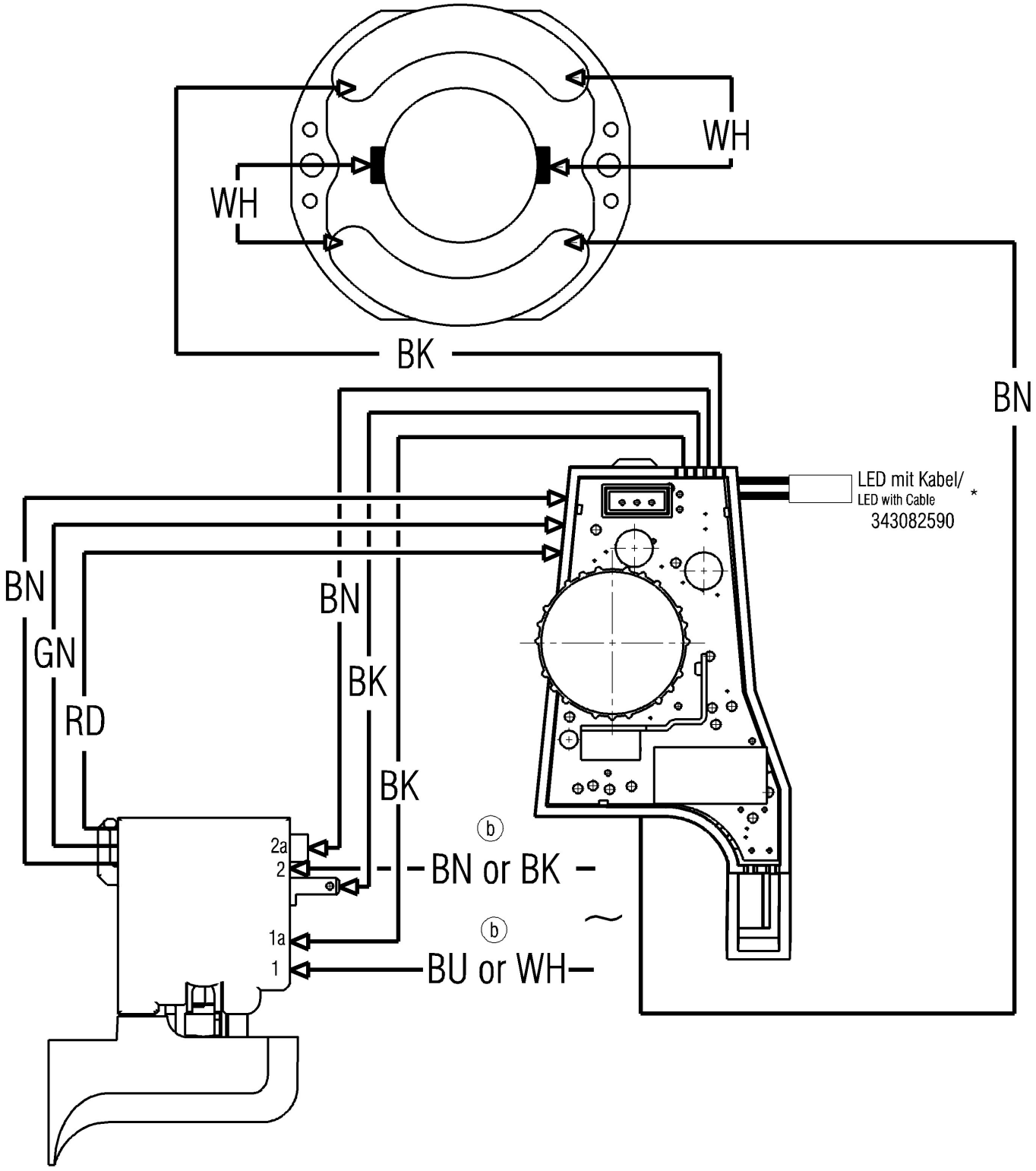
WH
WH
BK
BN
LED mit Kabel/
LED with Cable
343082590
*
BN
GN
RD
BN
BK
BK
2a
2
1a
1
b
BN or BK
b
BU or WH