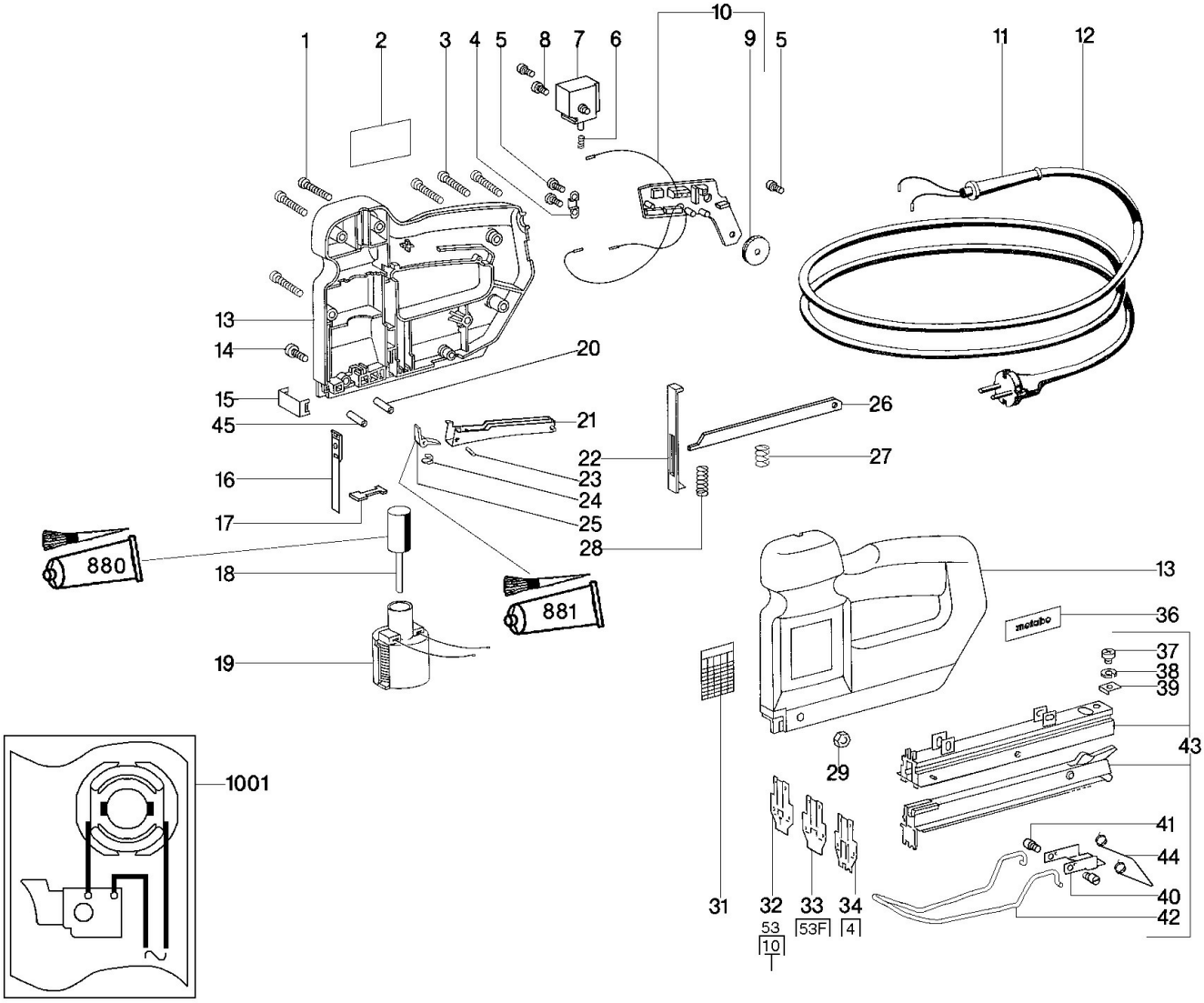
1
2
3
4
5
8
7
6
10
9
5
11
12
13
14
20
15
45
21
26
22
27
23
16
24
17
25
28
880
18
881
19
13
36
37
38
39
43
29
41
44
40
42
31
32
33
34
53
10
53F
4
1001

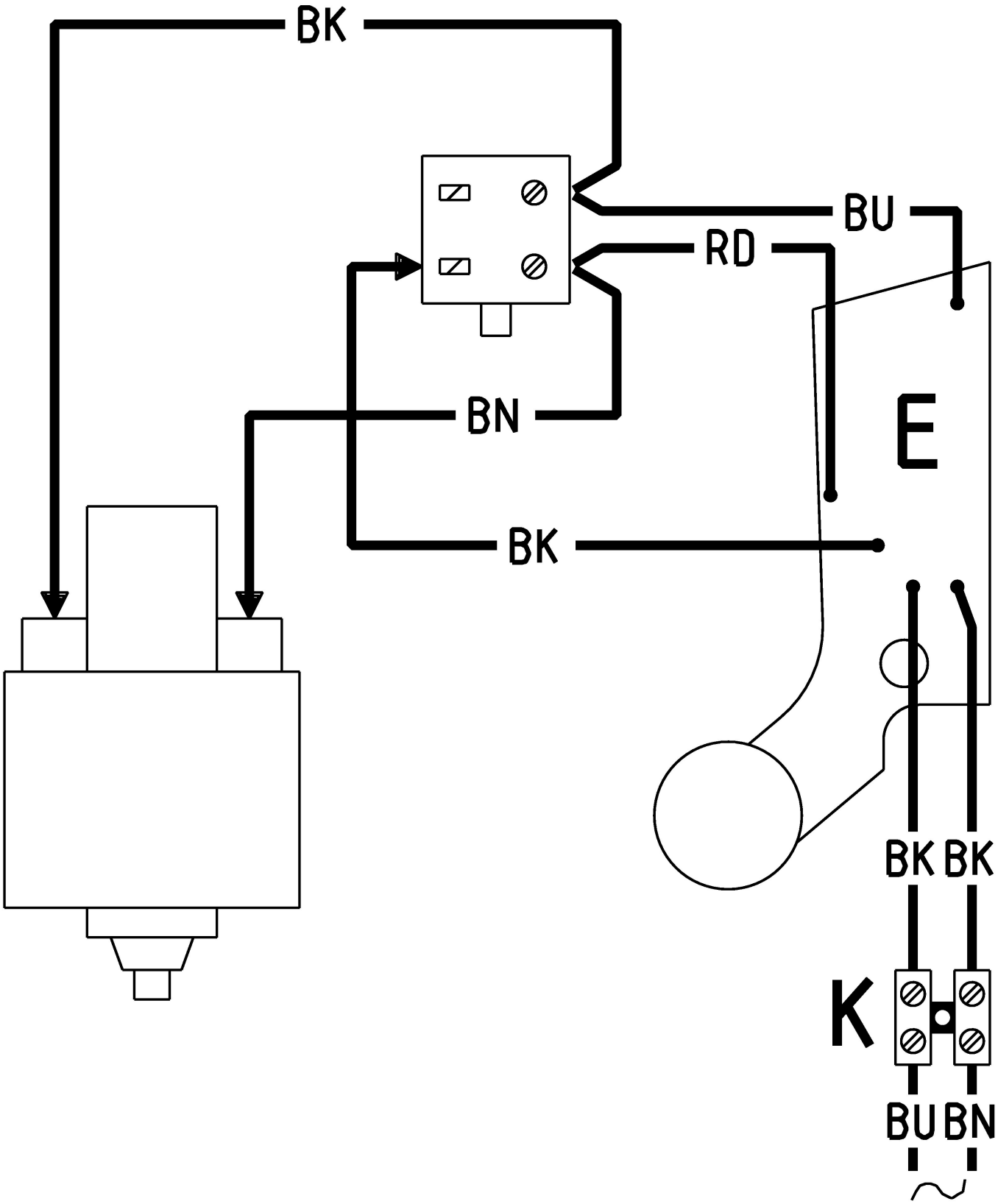
BK
BU
RD
BN
E
BK
BK BK
K
BU BN