Type 0 601 **001** 738 = **GBM 10 REX**

Issue } ~~94-09-00~~
Stand } 97-01-08

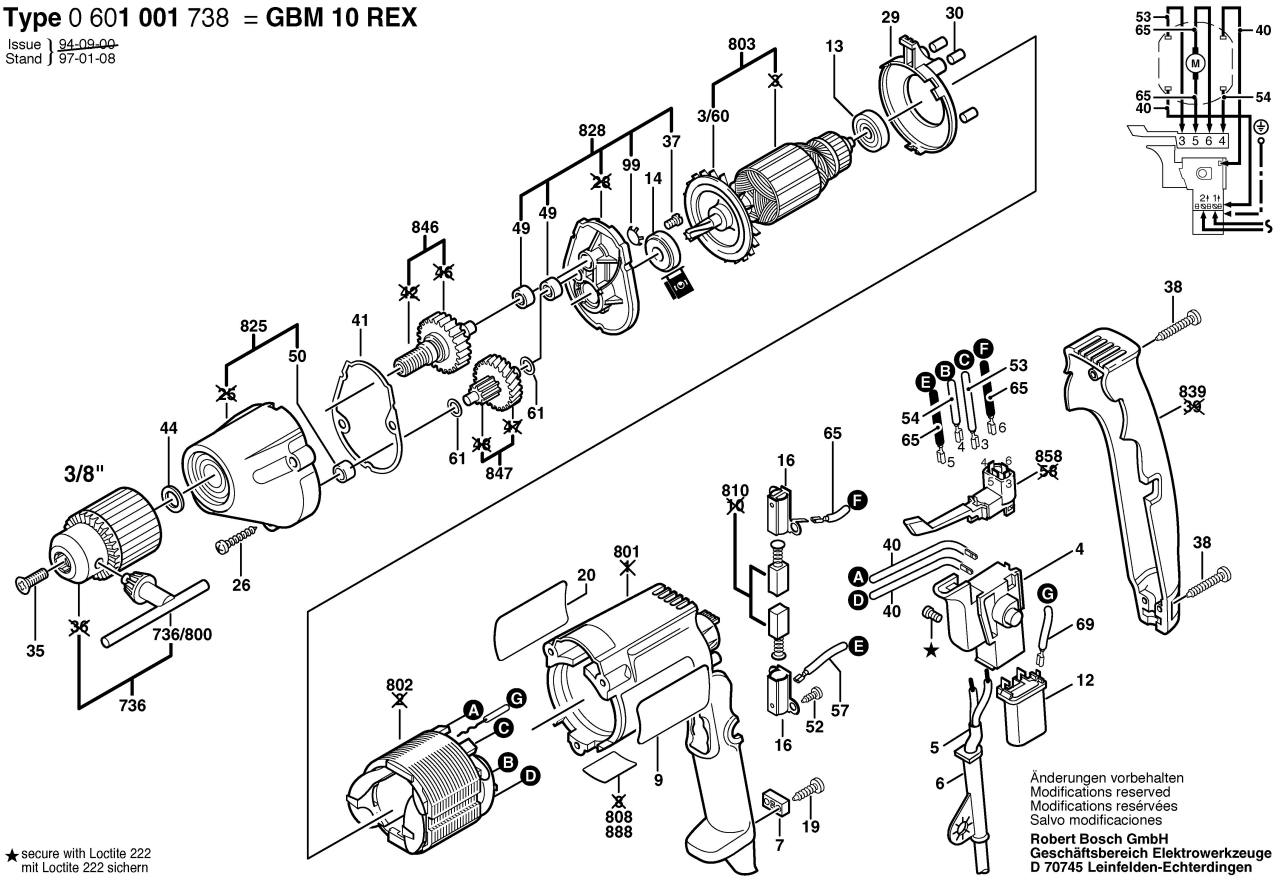

Änderungen vorbehalten
Modifications reserved
Modifications reservées
Salvo modificaciones

Robert Bosch GmbH
Geschäftsbereich Elektrowerkzeuge
D 70745 Leinfelden-Echterdingen