Typ 0 601 128 0 . . = **GBM 10-2**

Stand ~~85-10~~
Issue 94-09

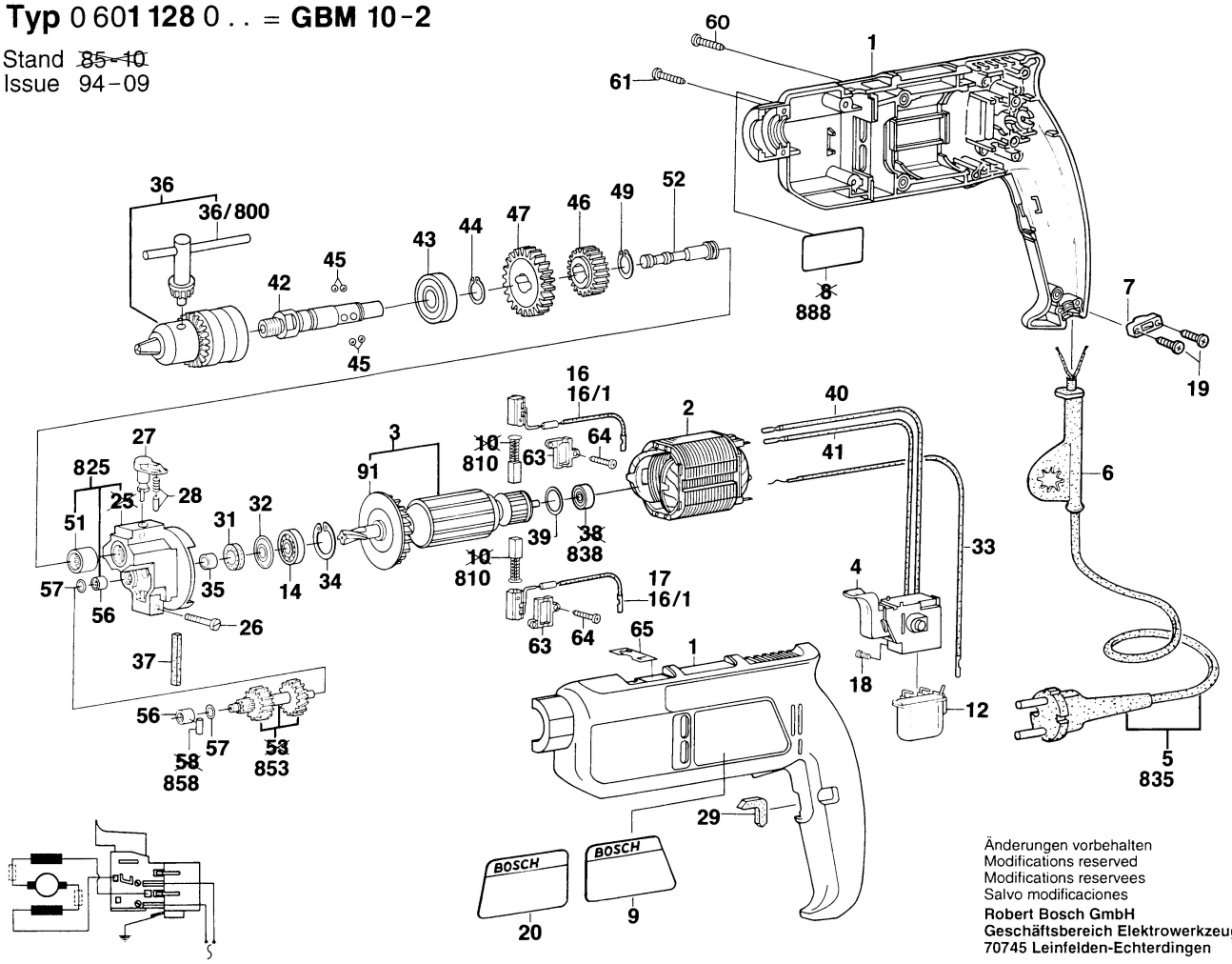

Änderungen vorbehalten
Modifications reserved
Modifications reservees
Salvo modificaciones

Robert Bosch GmbH
Geschäftsbereich Elektrowerkzeuge
70745 Leinfelden-Echterdingen