Typ 0 601 586 8 . . = GKE 40 BC

Stand ~~97 - 10~~
Issue 98 - 03 - 09

Pos. 56 bl	Pos. 57 ws	Pos. 74 ws	Pos. 94 bl	Pos. 95 gr	Pos.96 ws
blau	weiß	weiß	blau	grau	weiß
blue	white	white	blue	grey	white
bleu	blanc	blanc	bleu	gris	blanc
azul	blanco	blanco	azul	gris	blanco

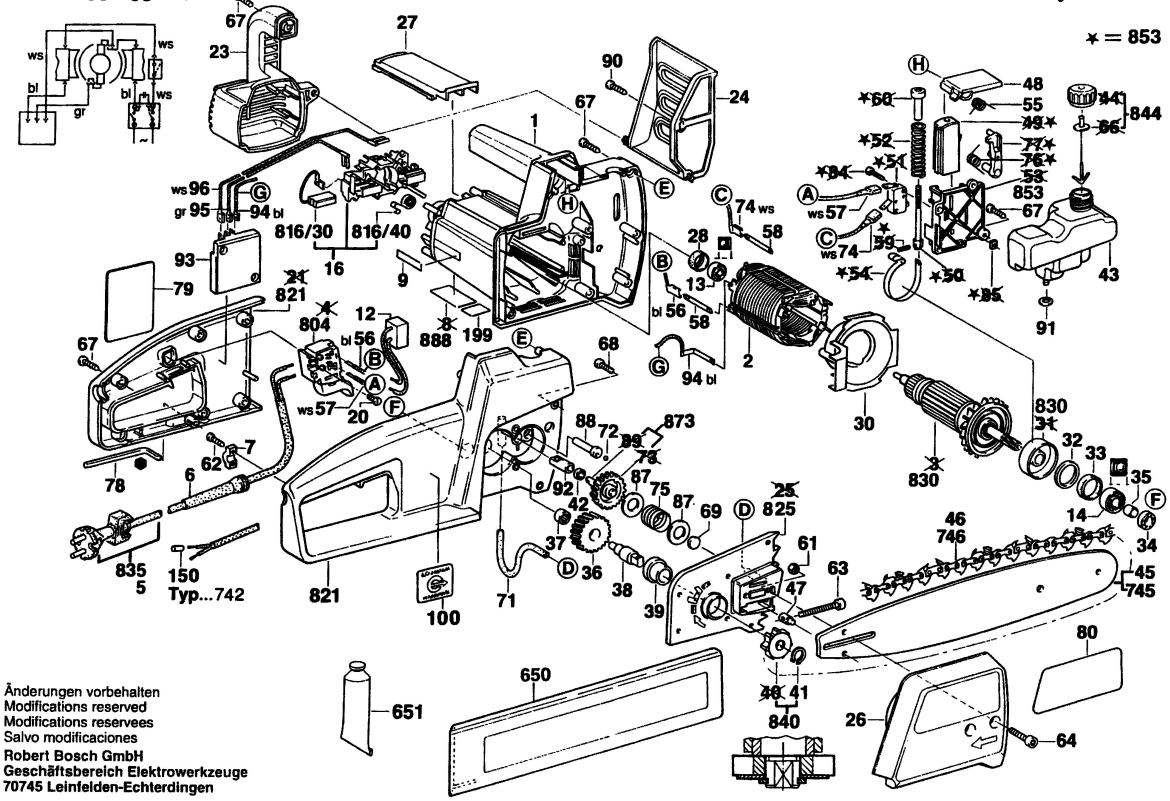

Änderungen vorbehalten
Modifications reserved
Modifications reservees
Salvo modificaciones

Robert Bosch GmbH
Geschäftsbereich Elektrowerkzeuge
70745 Leinfelden-Echterdingen