0 601 597 703

Stand ~~07-06~~
Issue 09-10-23

Abb./Fig. 1

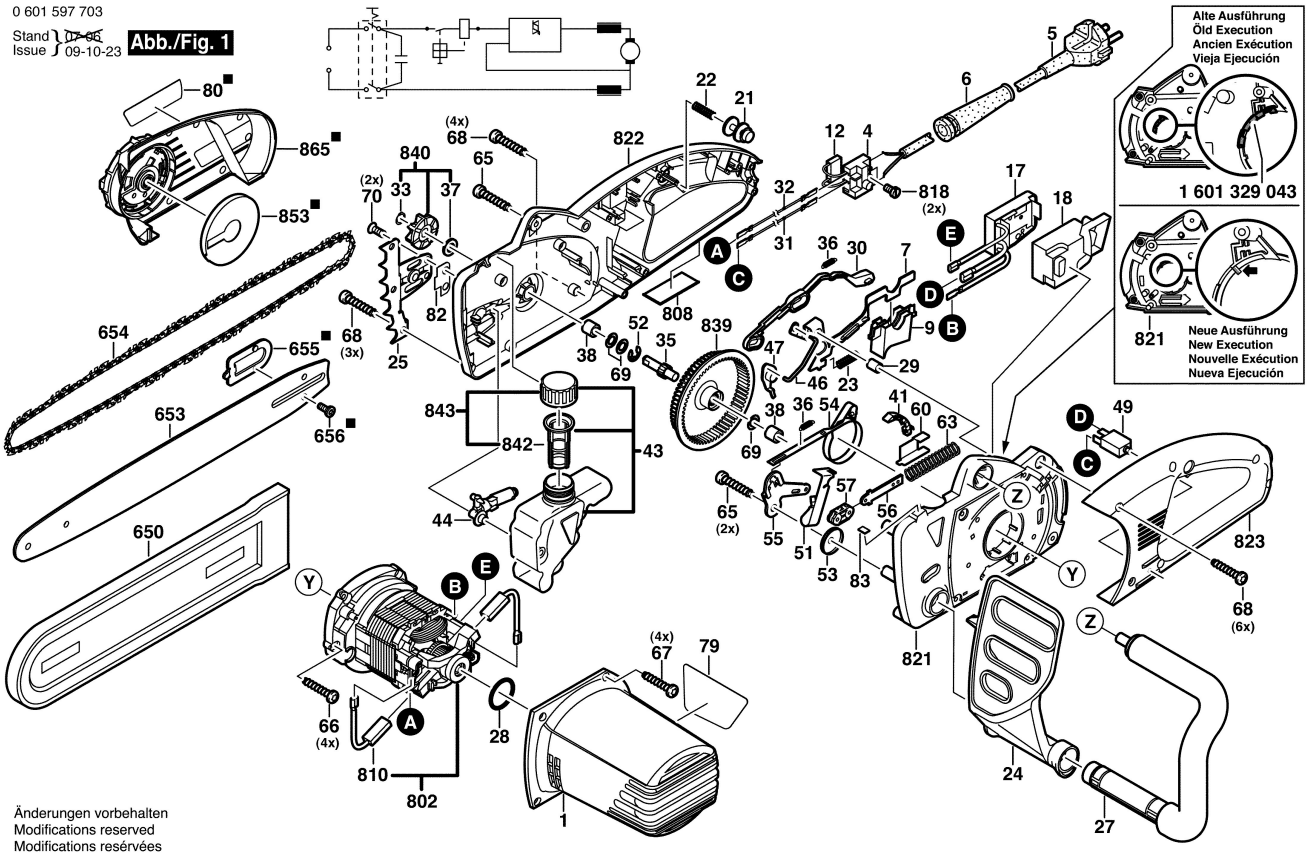

Änderungen vorbehalten
Modifications reserved
Modifications resérvées
Salvo modificaciones