Typ 0 601 **920** 4 . . = **GBM 7,2VES**

Stand ~~94-10~~
Issue 95-01

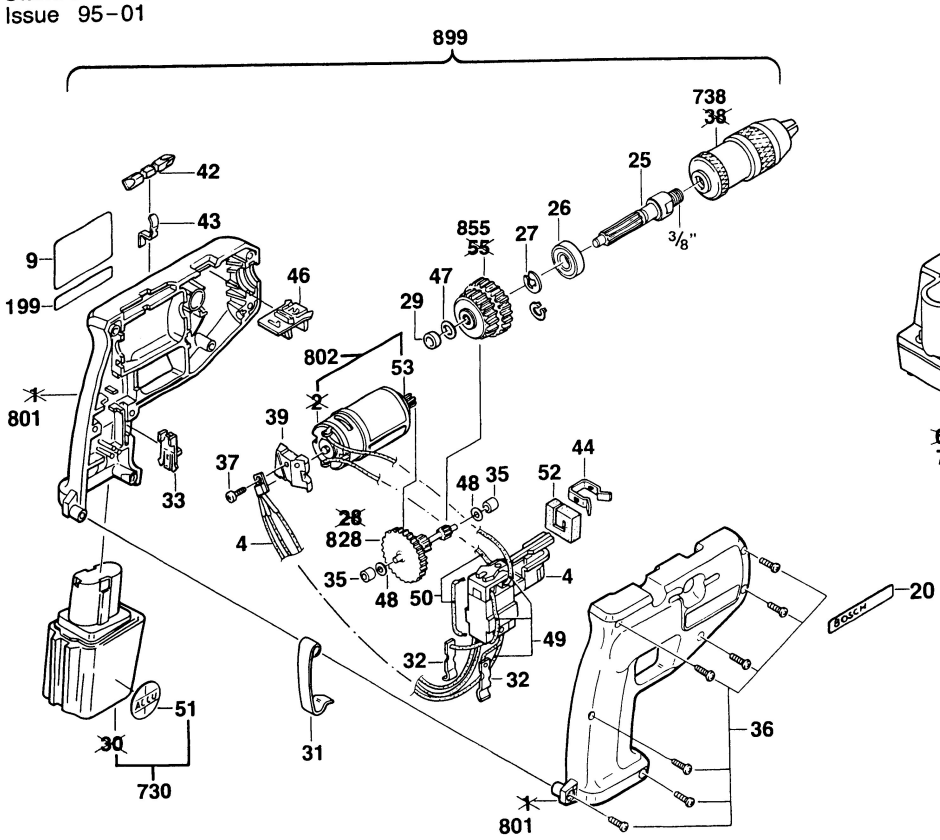

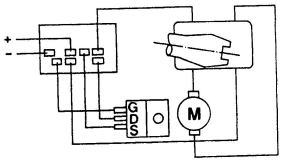

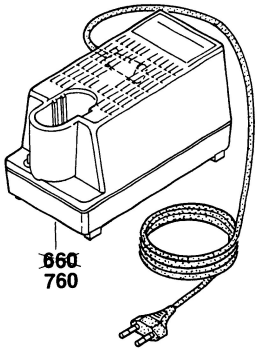

Änderungen vorbehalten
Modifications reserved
Modifications reservees
Salvo modificaciones

Robert Bosch GmbH
Geschäftsbereich Elektrowerkzeuge
70745 Leinfelden-Echterdingen