0 601 933 403
Stand } ~~99-08~~
Issue } 05-11-22

**Fig./Abb. 1**

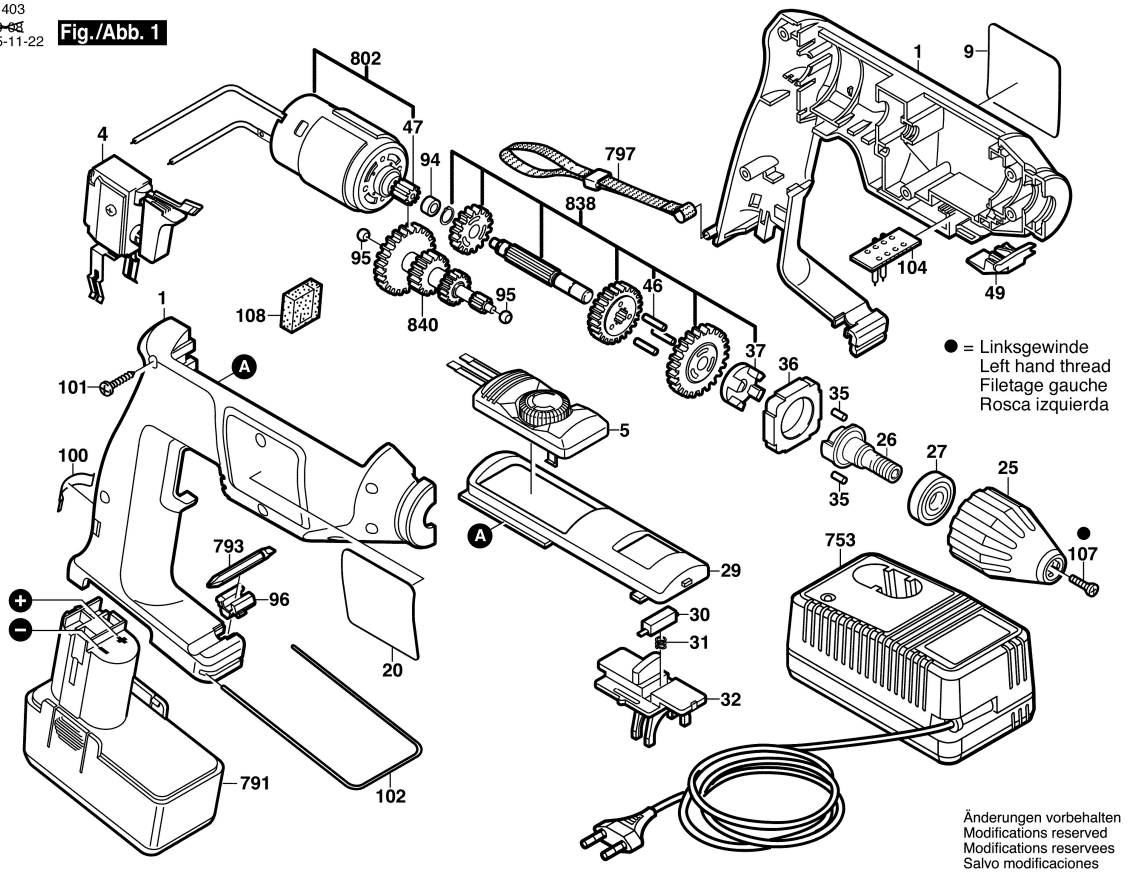


Änderungen vorbehalten
Modifications reserved
Modifications reservees
Salvo modificaciones