0 601 933 403
Stand } ~~99-08~~
Issue } 05-11-22

Fig./Abb. 1

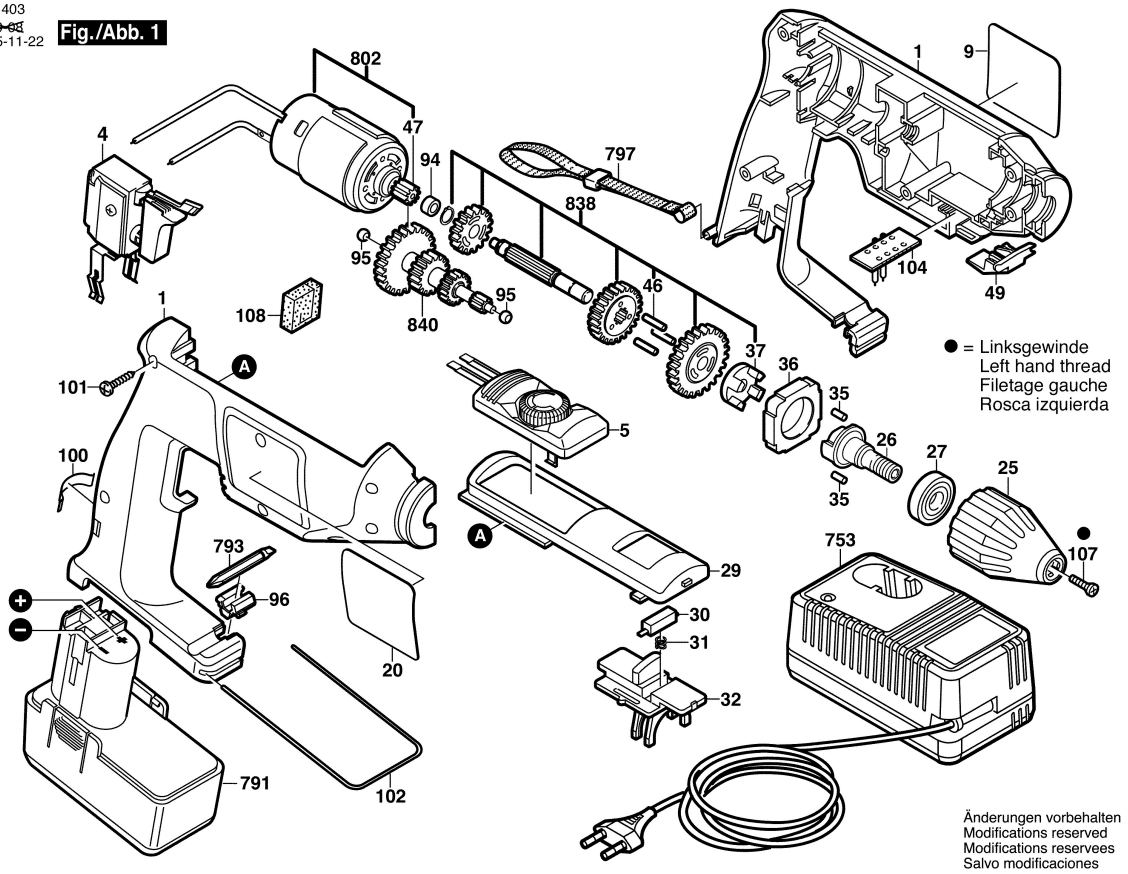

Änderungen vorbehalten
Modifications reserved
Modifications reservees
Salvo modificaciones