0 601 933 703
Stand } ~~99-04~~
Issue } 02-06-18

Fig./Abb. 1

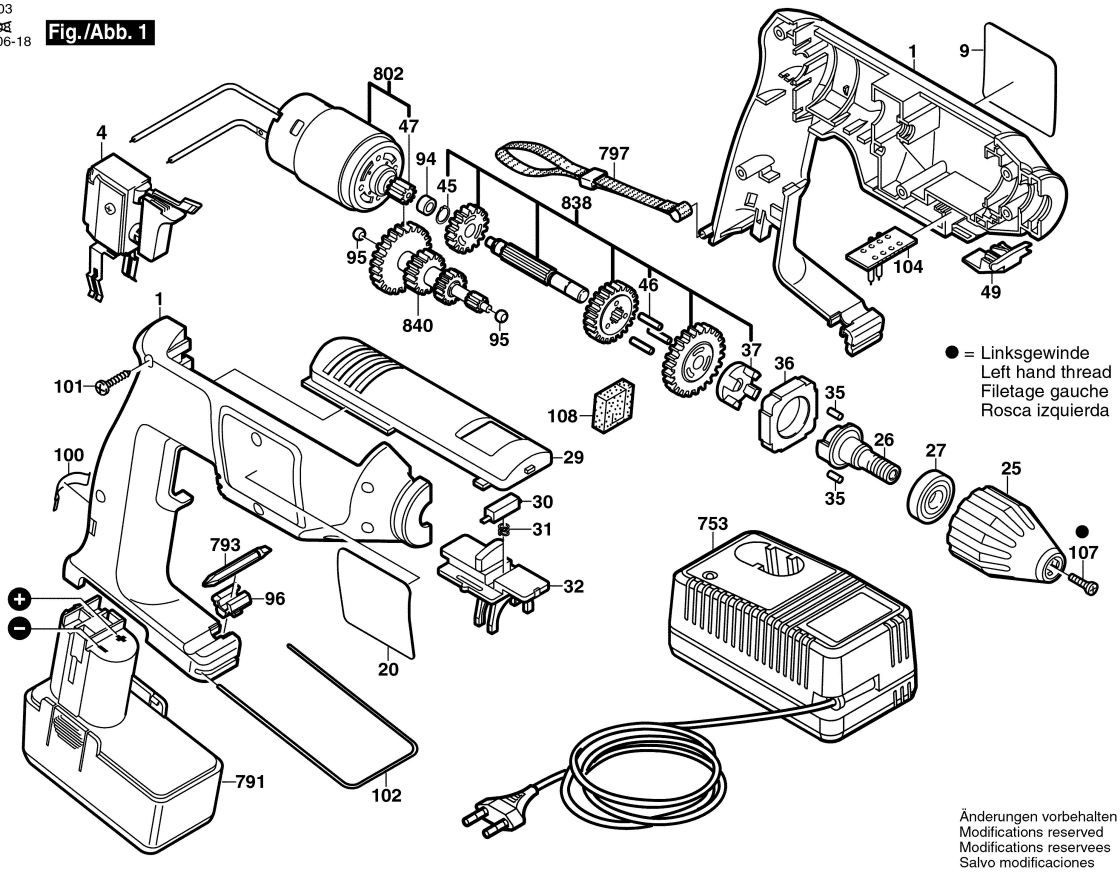

Änderungen vorbehalten
Modifications reserved
Modifications reservees
Salvo modificaciones