0 601 936 503

Stand ~~03-06~~
Issue 05-11-22

**Fig./Abb. 1**

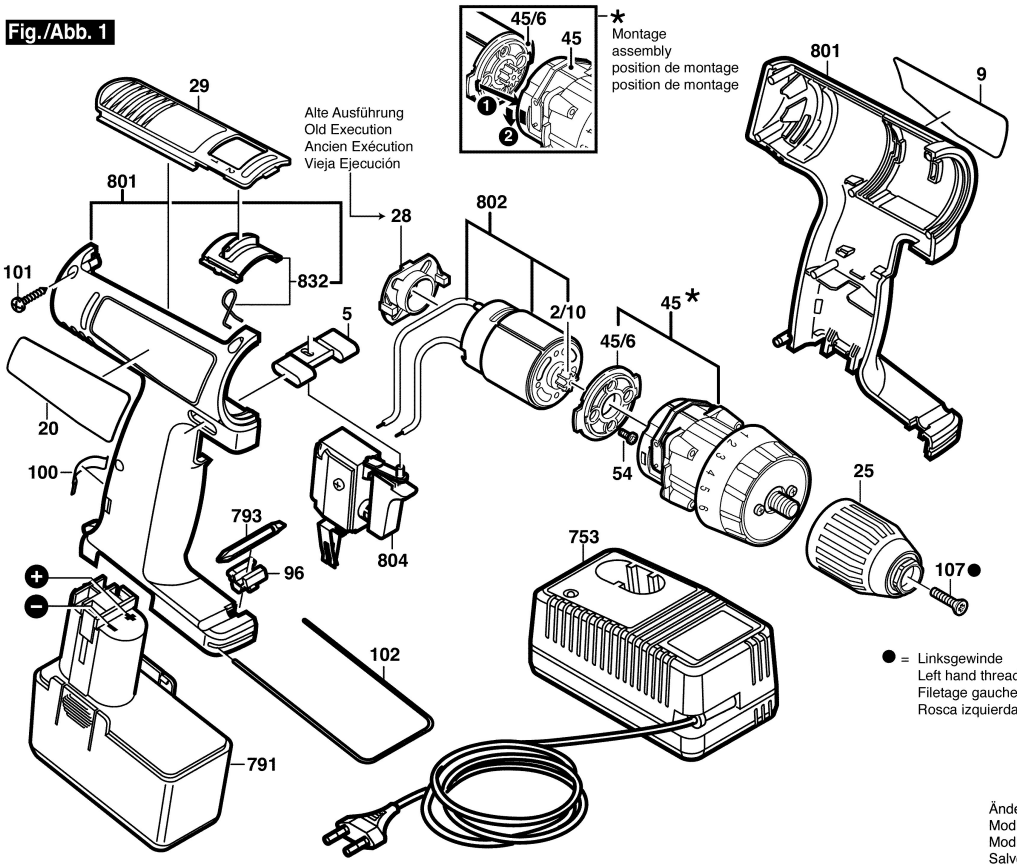


Änderungen vorbehalten
Modifications reserved
Modifications reservees
Salvo modificaciones