0 601 936 856 / 843

Stand ~~03-08~~
Issue 05-11-22

Fig./Abb. 1

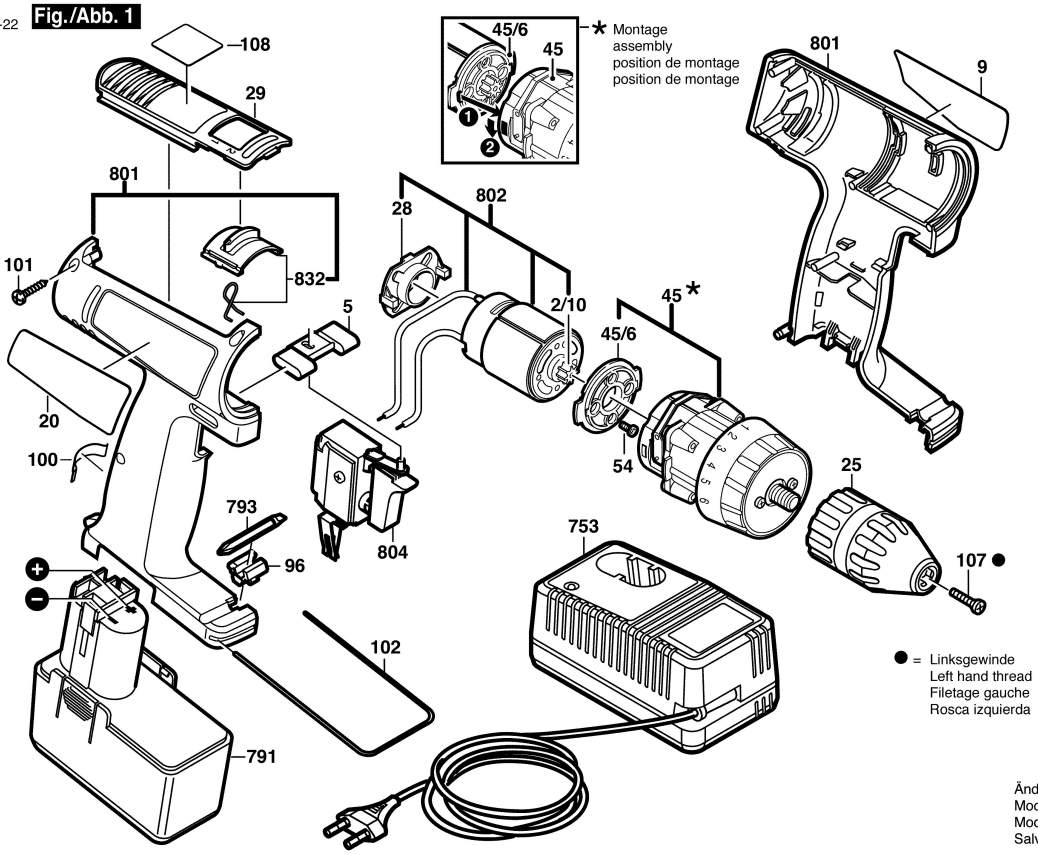

Änderungen vorbehalten
Modifications reserved
Modifications reservees
Salvo modificaciones