0601 949 503 / 603 / 703

Stand } ~~00-09~~
Issue } 02-07-02

Fig./Abb. 1

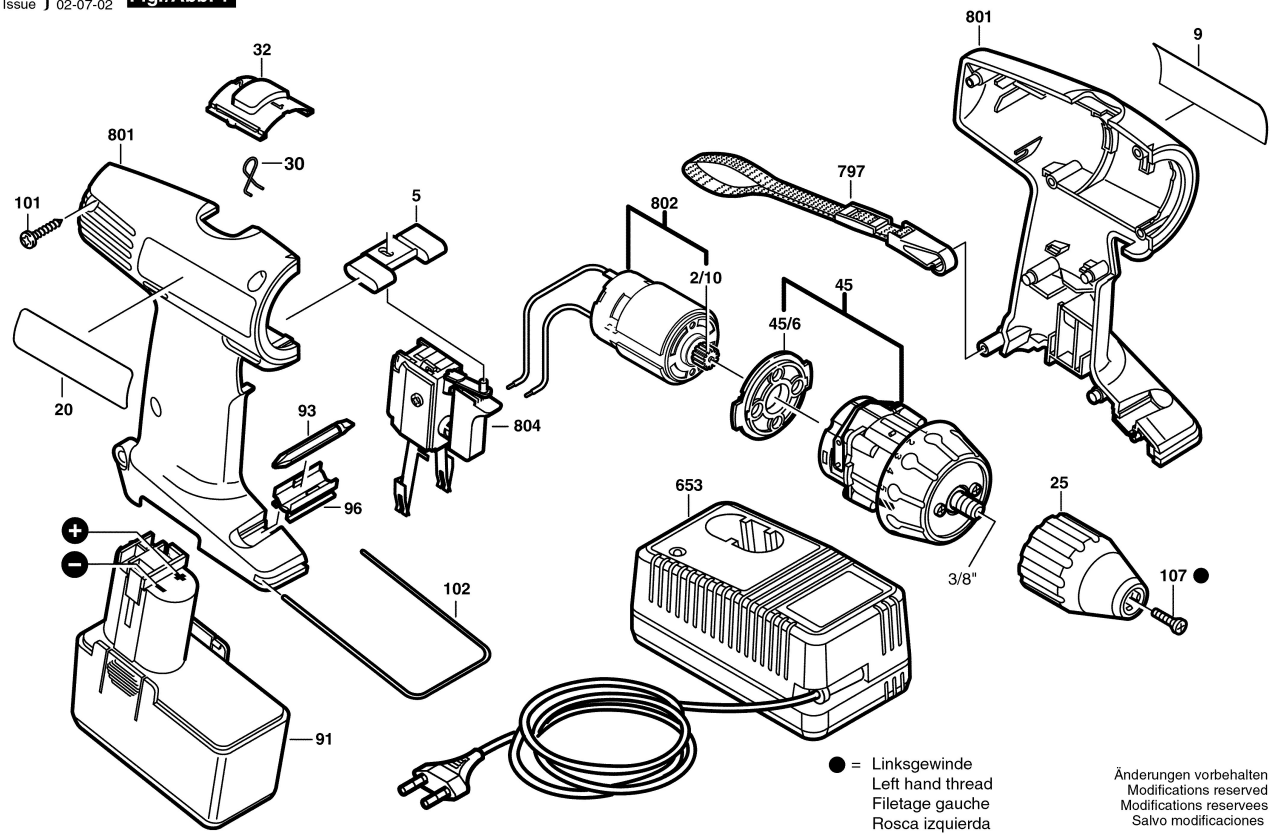

● = Linksgewinde
Left hand thread
Filetage gauche
Rosca izquierda

Änderungen vorbehalten
Modifications reserved
Modifications reservees
Salvo modificaciones