0 601 954 503 / 403
Stand ~~01-03~~
Issue 01-06-26

Fig./Abb. 1

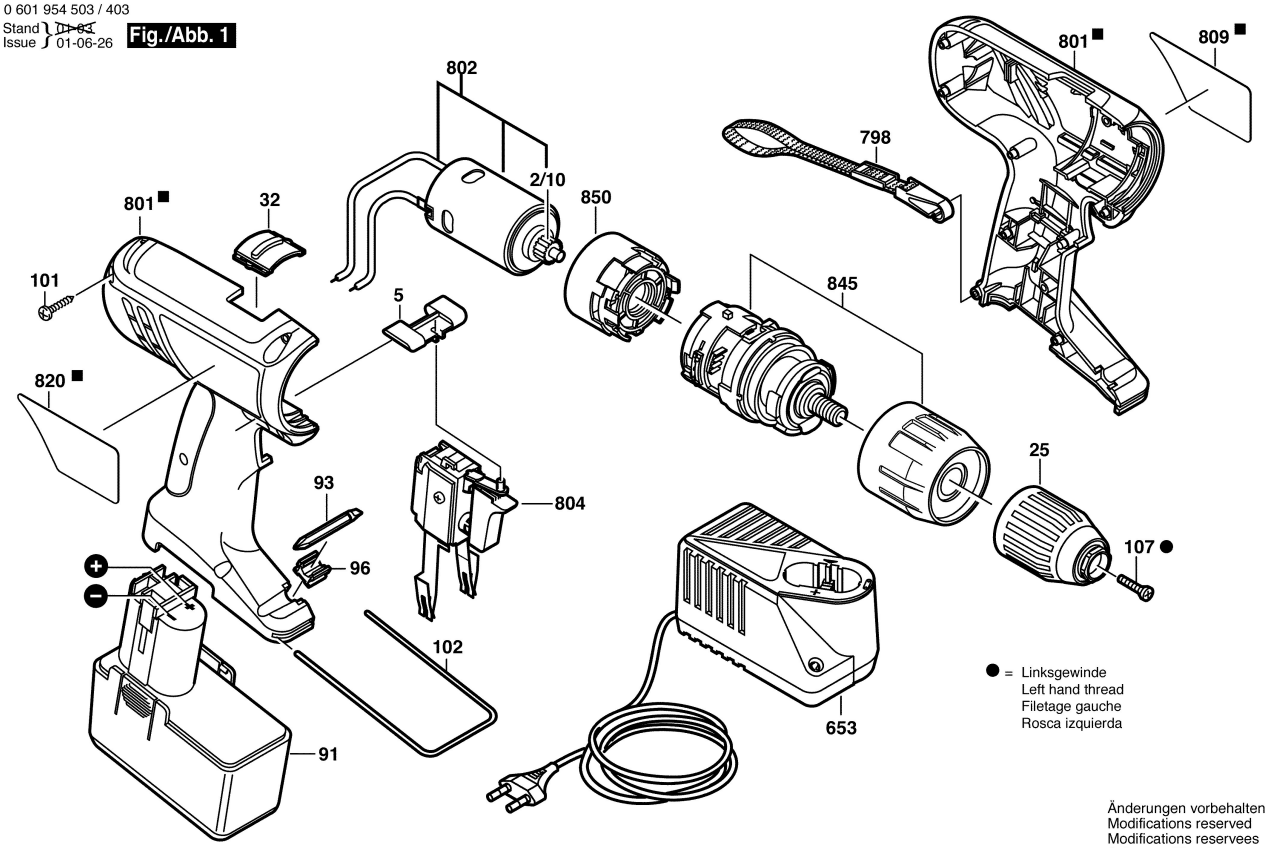

Änderungen vorbehalten
Modifications reserved
Modifications reservees
Salvo modificaciones