0 601 954 503 / 403
Stand ~~01-03~~
Issue 01-06-26

**Fig./Abb. 1**

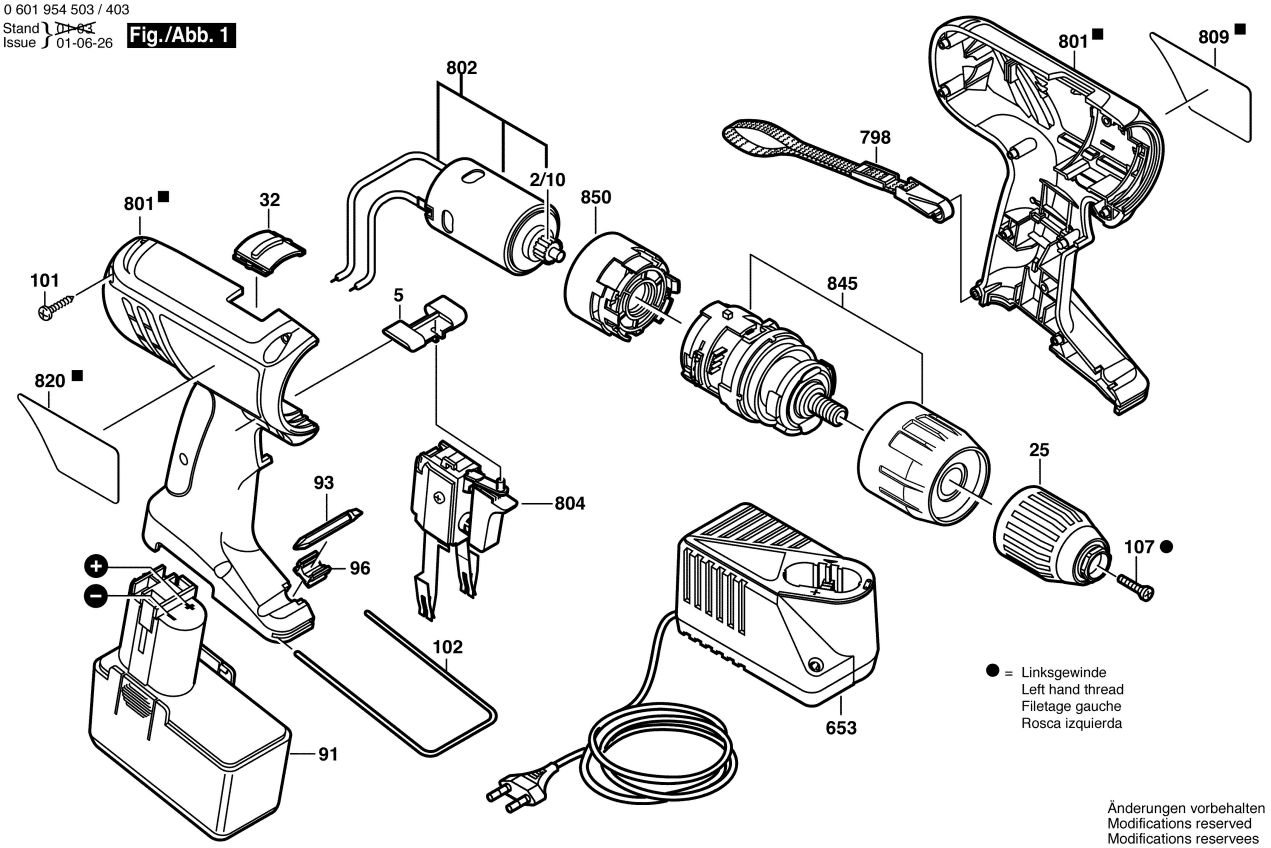


Änderungen vorbehalten
Modifications reserved
Modifications reservees
Salvo modificaciones