Typ 0 602 **131** 0 . .

Stand / Issue } 90-06

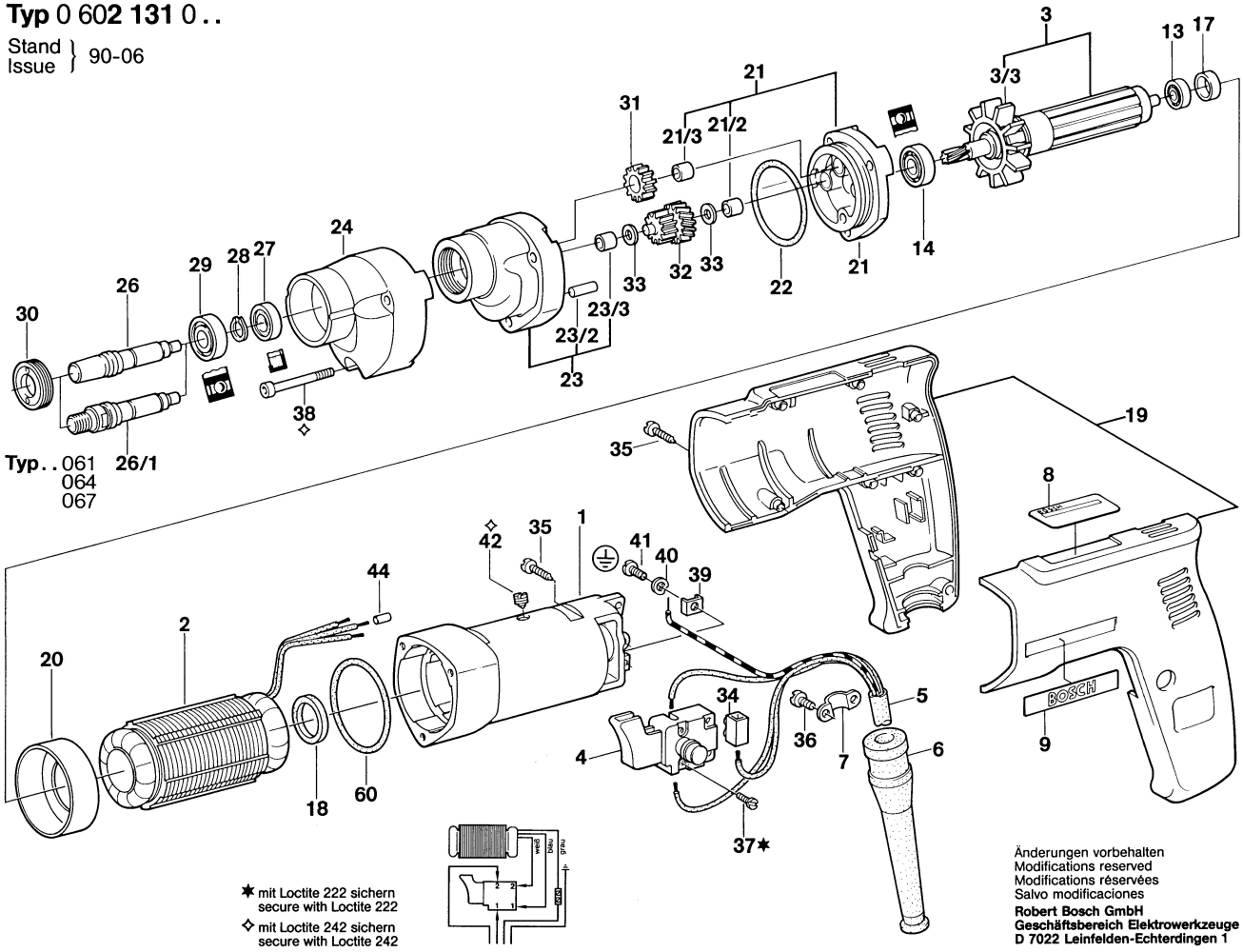

✶ mit Loctite 222 sichern
secure with Loctite 222

✧ mit Loctite 242 sichern
secure with Loctite 242

Änderungen vorbehalten
Modifications reserved
Modifications réservées
Salvo modificaciones

Robert Bosch GmbH
Geschäftsbereich Elektrowerkzeuge
D 7022 Leinfelden-Echterdingen 1

0 602 131 001