0 602 491 435; 436; 439
Issue Stand 12-04-10 **Fig./Abb. 1**

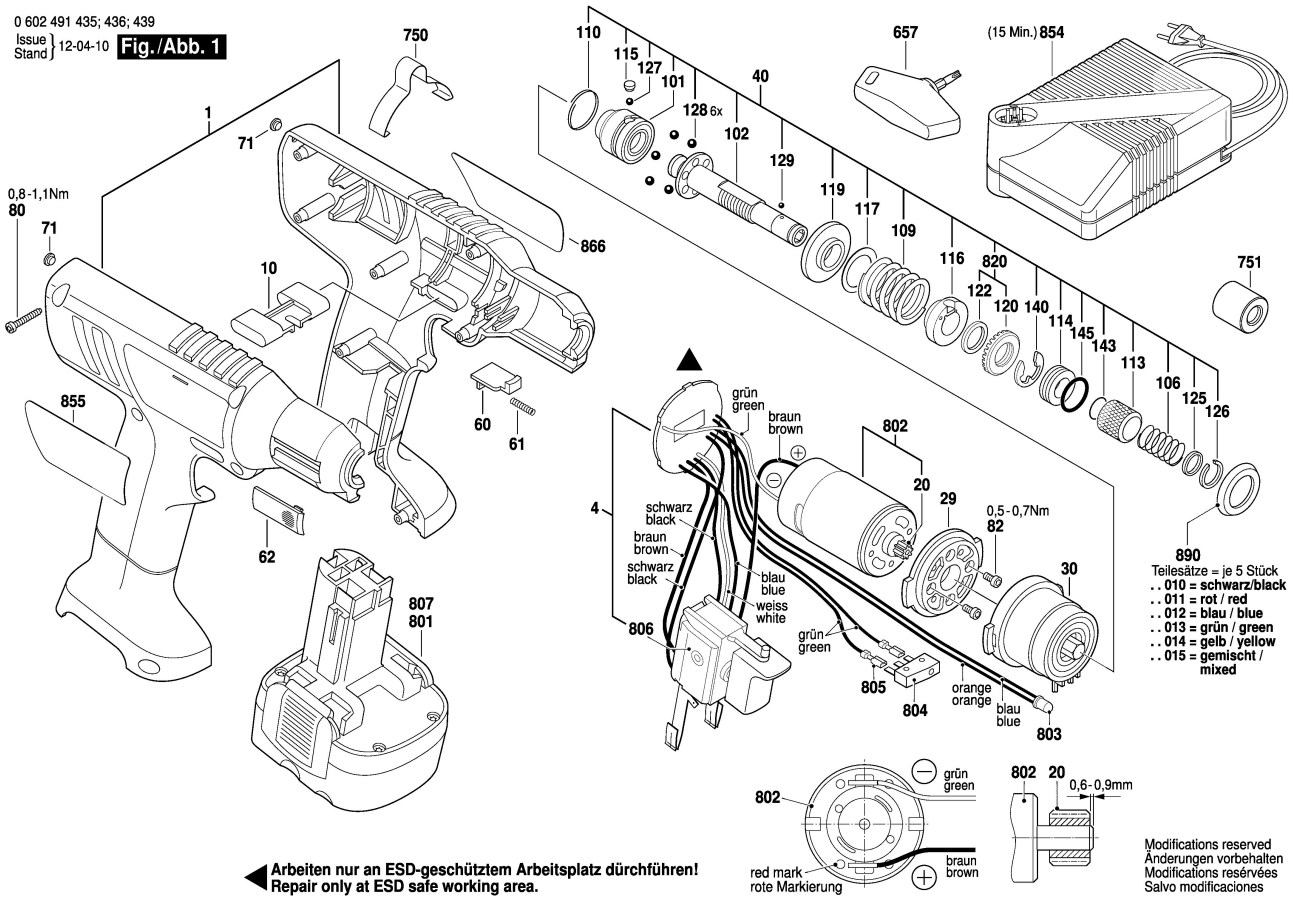

Arbeiten nur an ESD-geschütztem Arbeitsplatz dürchführen!
Repair only at ESD safe working area.

Modifications reserved
Änderungen vorbehalten
Modifications resérvées
Salvo modificaciones