0 603 114 078

Issue
Stand } 30-05-01 **Fig.1/Abb.1**

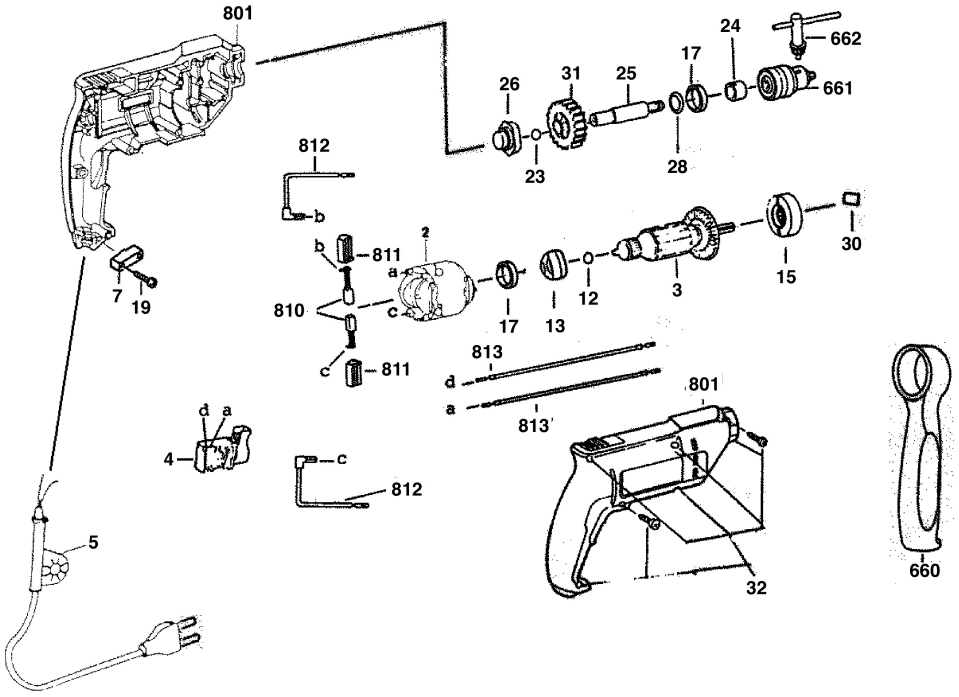

Änderungen vorbehalten
Modifications reserved
Modifications reservees
Salvo modificaciones