0 603 272 203

Stand ~~03-05~~
Issue 03-08-20

Fig./Abb. 1

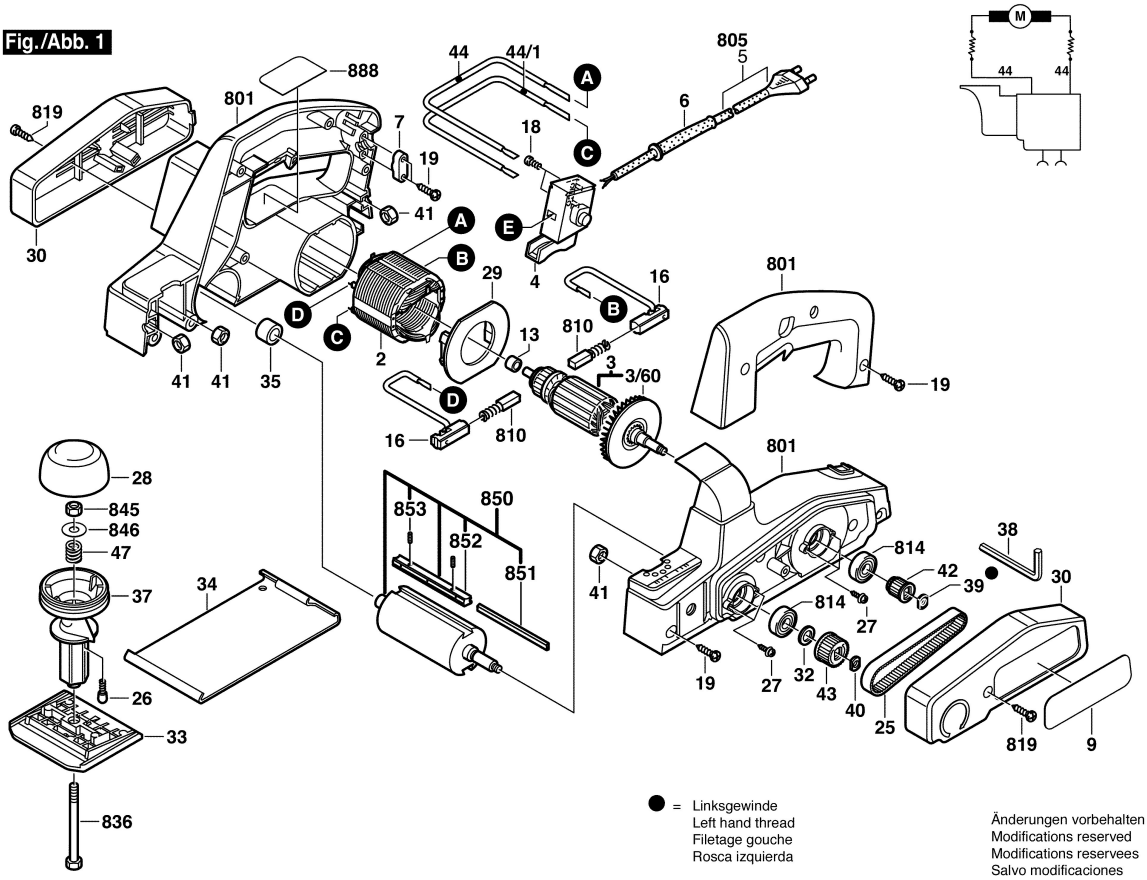

● = Linksgewinde
Left hand thread
Filetage gouche
Rosca izquierda

Änderungen vorbehalten
Modifications reserved
Modifications reservees
Salvo modificaciones