Typ 0 603 921 7 . . = **PBM 7,2 VE**

Stand ~~94-09~~
Issue 94-10

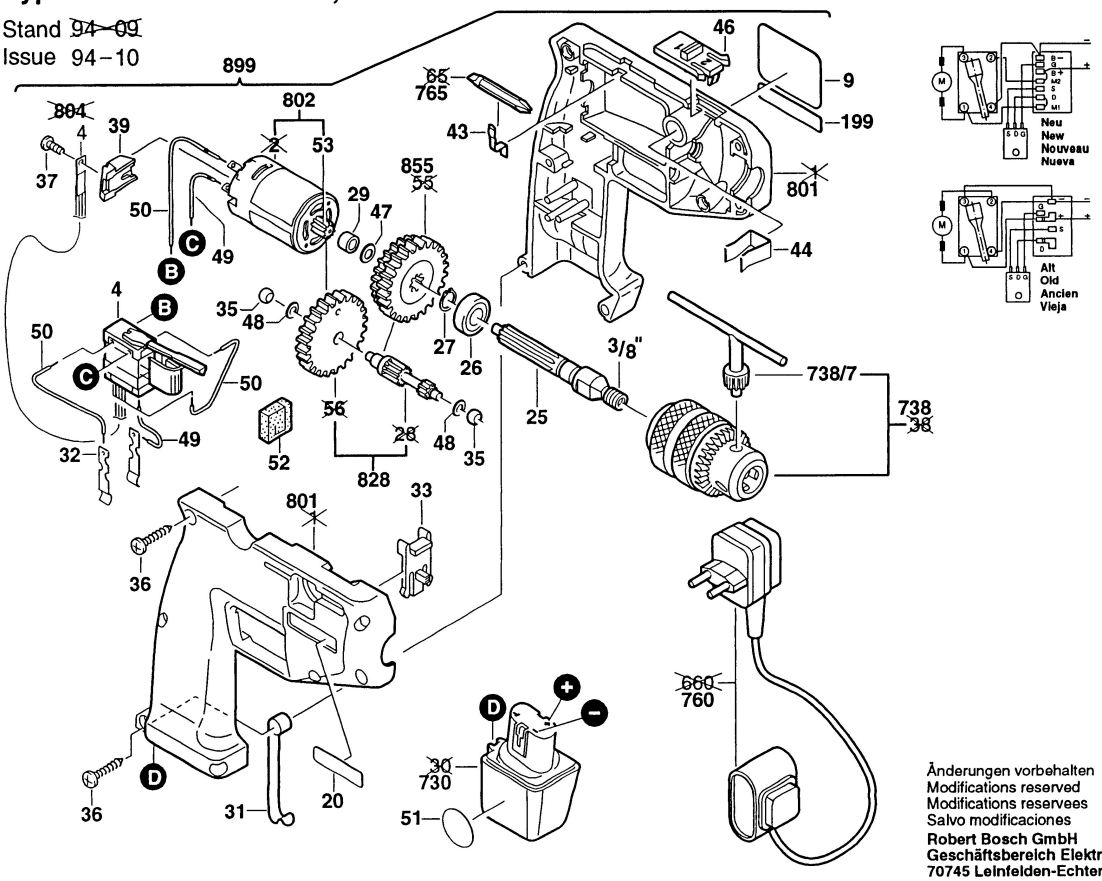

Änderungen vorbehalten
Modifications reserved
Modifications reservees
Salvo modificaciones

Robert Bosch GmbH
Geschäftsbereich Elektrowerkzeuge
70745 Leinfelden-Echterdingen