0 603 936 603
Stand } 01-06
Issue } 01-07-26

Fig./Abb. 1

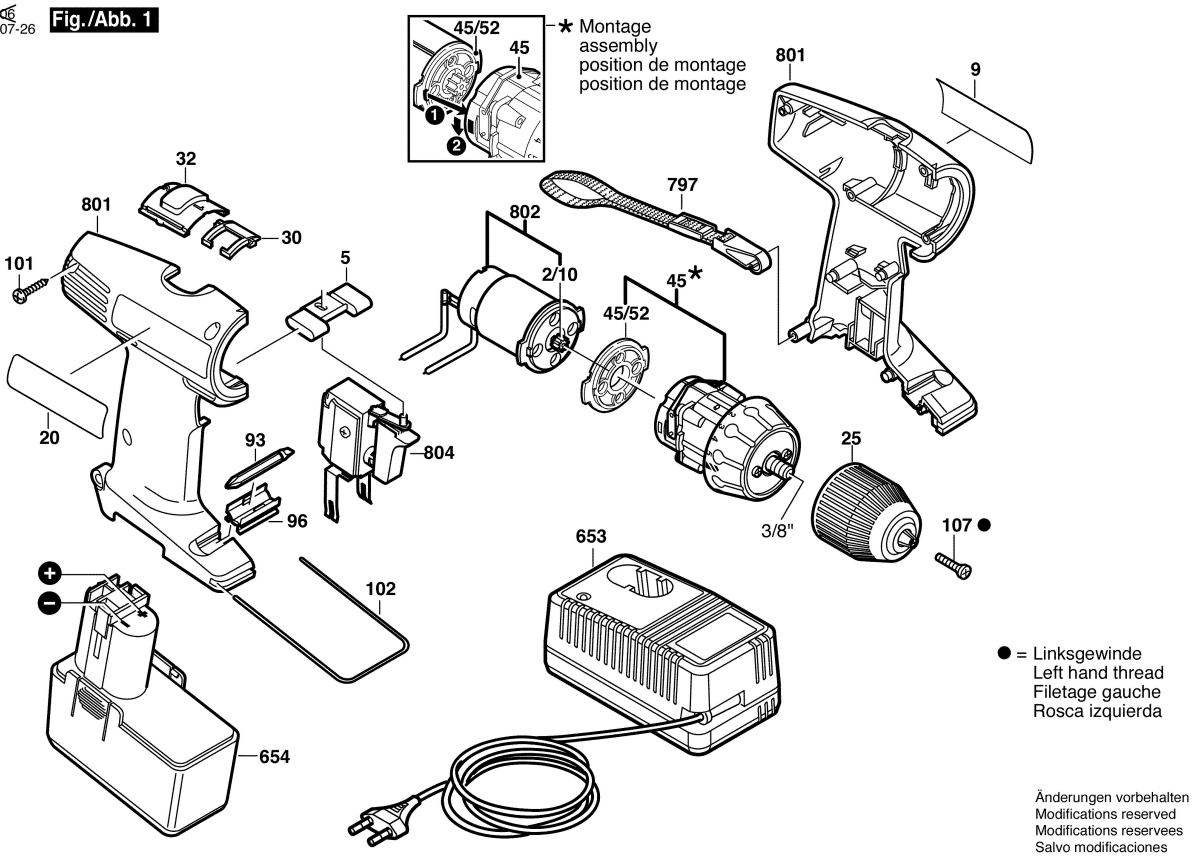

Änderungen vorbehalten
Modifications reserved
Modifications reservees
Salvo modificaciones