0 603 936 703
Stand } ~~99-06~~
Issue } 01-03-26

Fig./Abb. 1

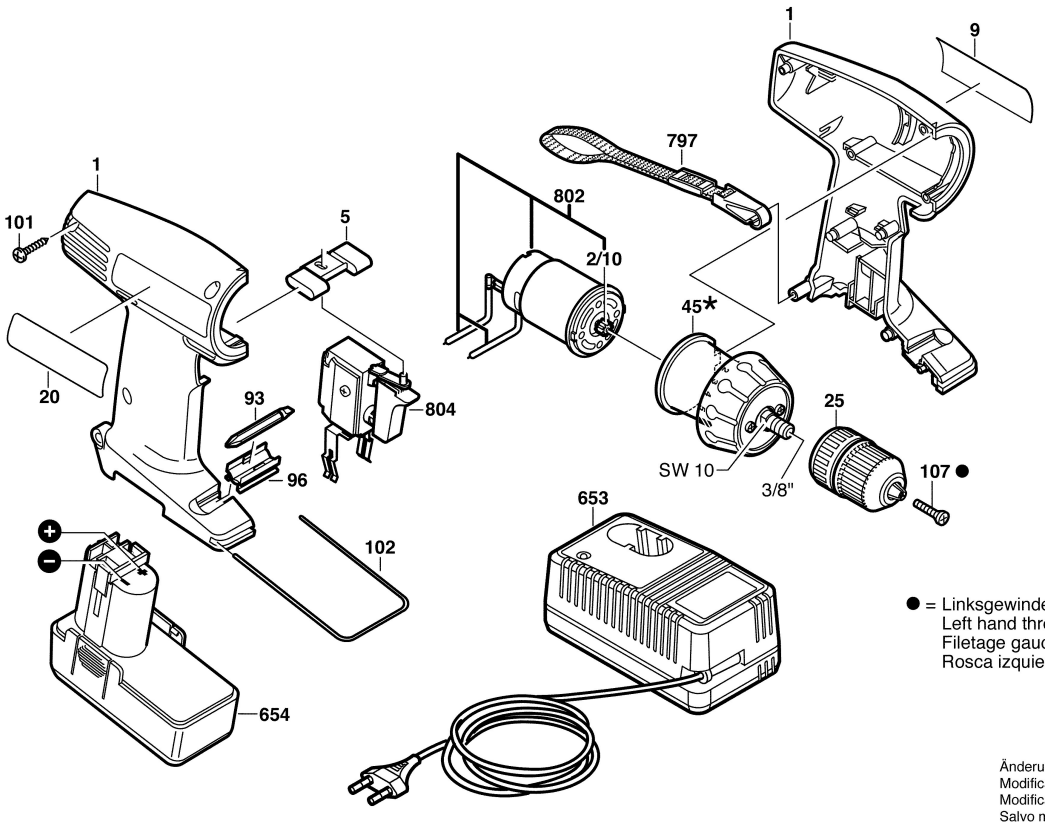

Änderungen vorbehalten
Modifications reserved
Modifications reservees
Salvo modificaciones