0 603 940 303

Stand } 00-06
Issue } 00-12-20

**Fig./Abb. 1**

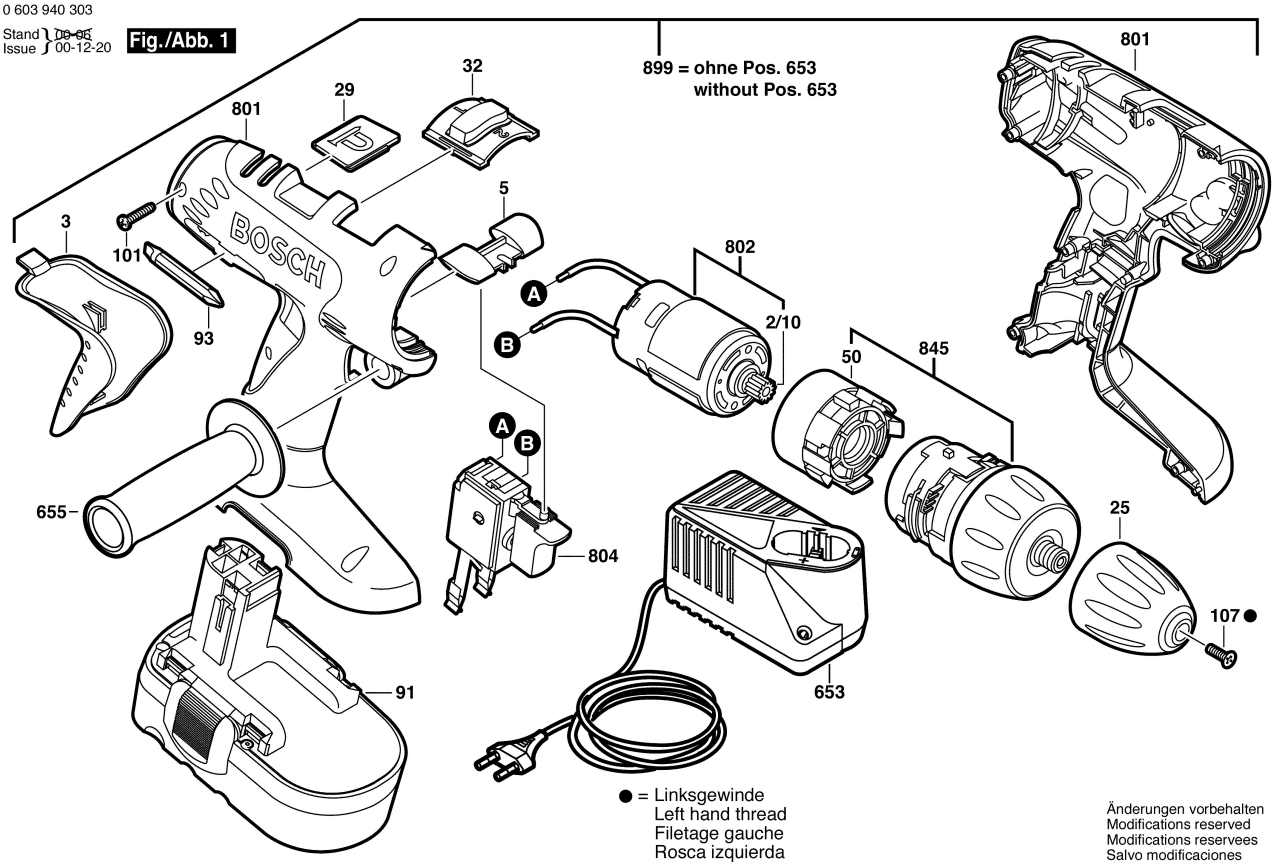


Änderungen vorbehalten
Modifications reserved
Modifications reservees
Salvo modificaciones