0 603 940 403

Stand } 00-10
Issue } 00-11-20

Fig./Abb. 1

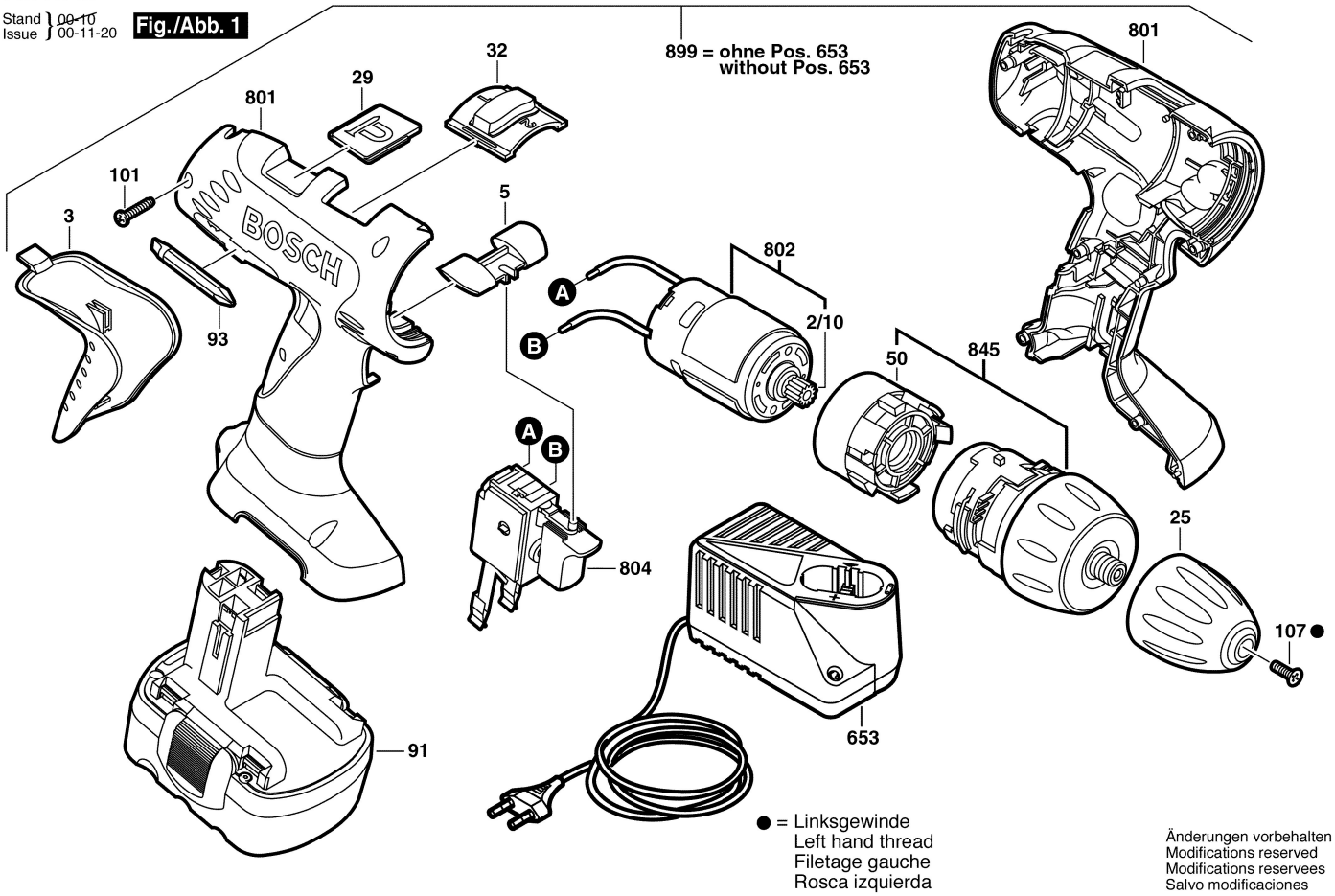

Änderungen vorbehalten
Modifications reserved
Modifications reservees
Salvo modificaciones