0 607 161 101; 103; 105

Issue / Stand } 05-02-28 **Fig./Abb. 1**

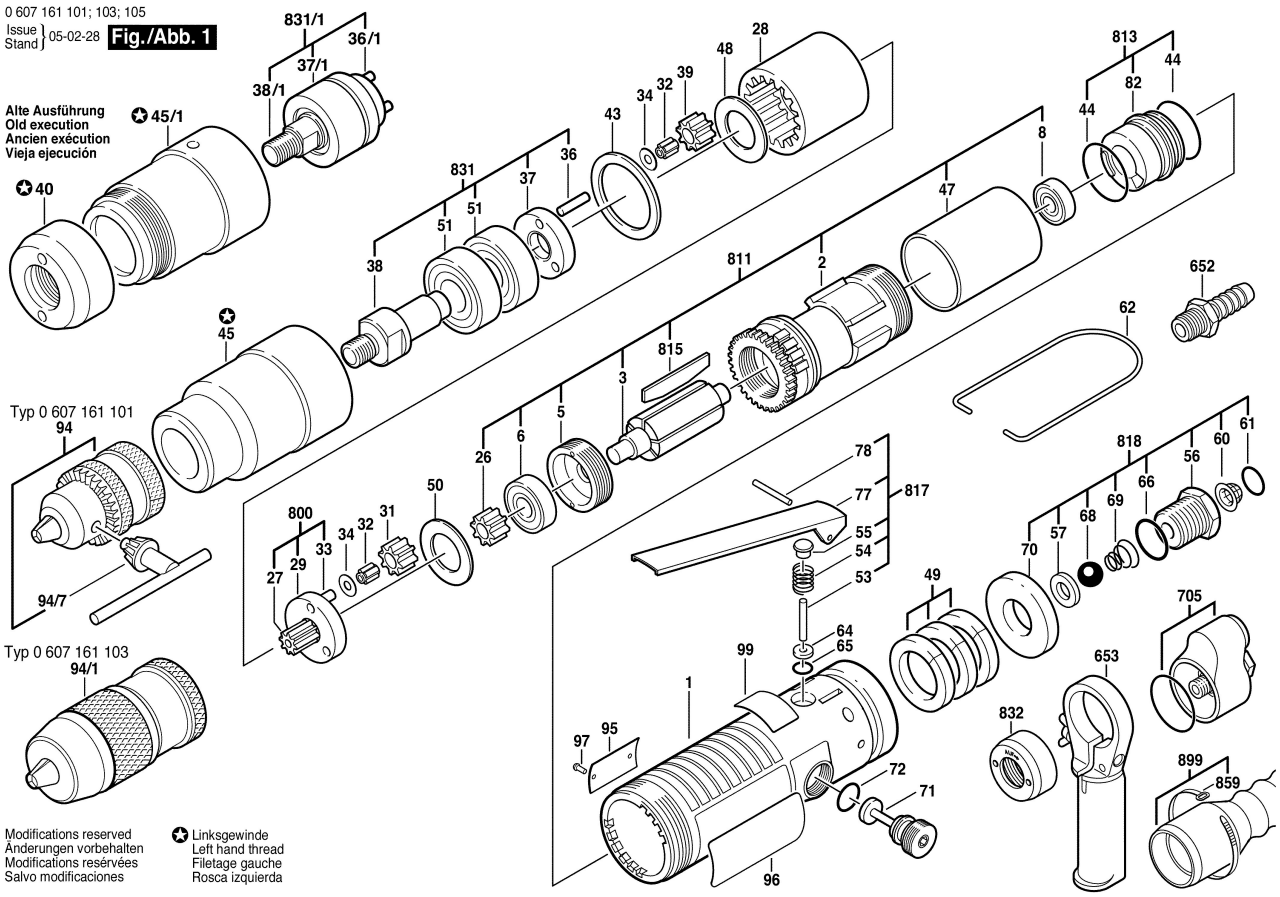

Modifications reserved
Änderungen vorbehalten
Modifications resérvées
Salvo modificaciones

✪ Linksgewinde
Left hand thread
Filetage gauche
Rosca izquierda