0 607 251 102
Issue
Stand } 13-02-05

Fig./Abb. 1

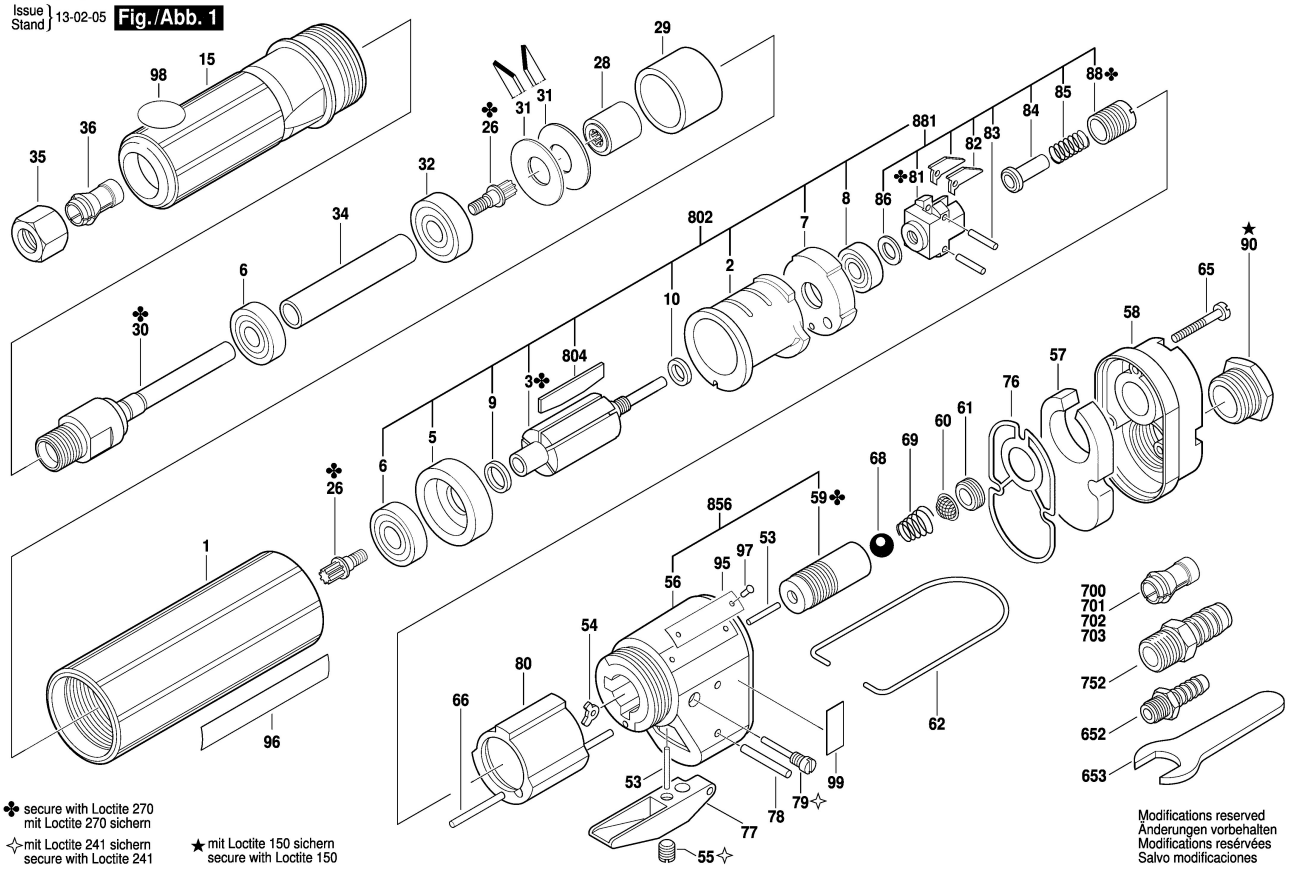

✤ secure with Loctite 270
mit Loctite 270 sichern

✧ mit Loctite 241 sichern
secure with Loctite 241

★ mit Loctite 150 sichern
secure with Loctite 150

Modifications reserved
Änderungen vorbehalten
Modifications resérvées
Salvo modificaciones