0 607 251 103

Issue / Stand 05-04-28

Fig./Abb. 1

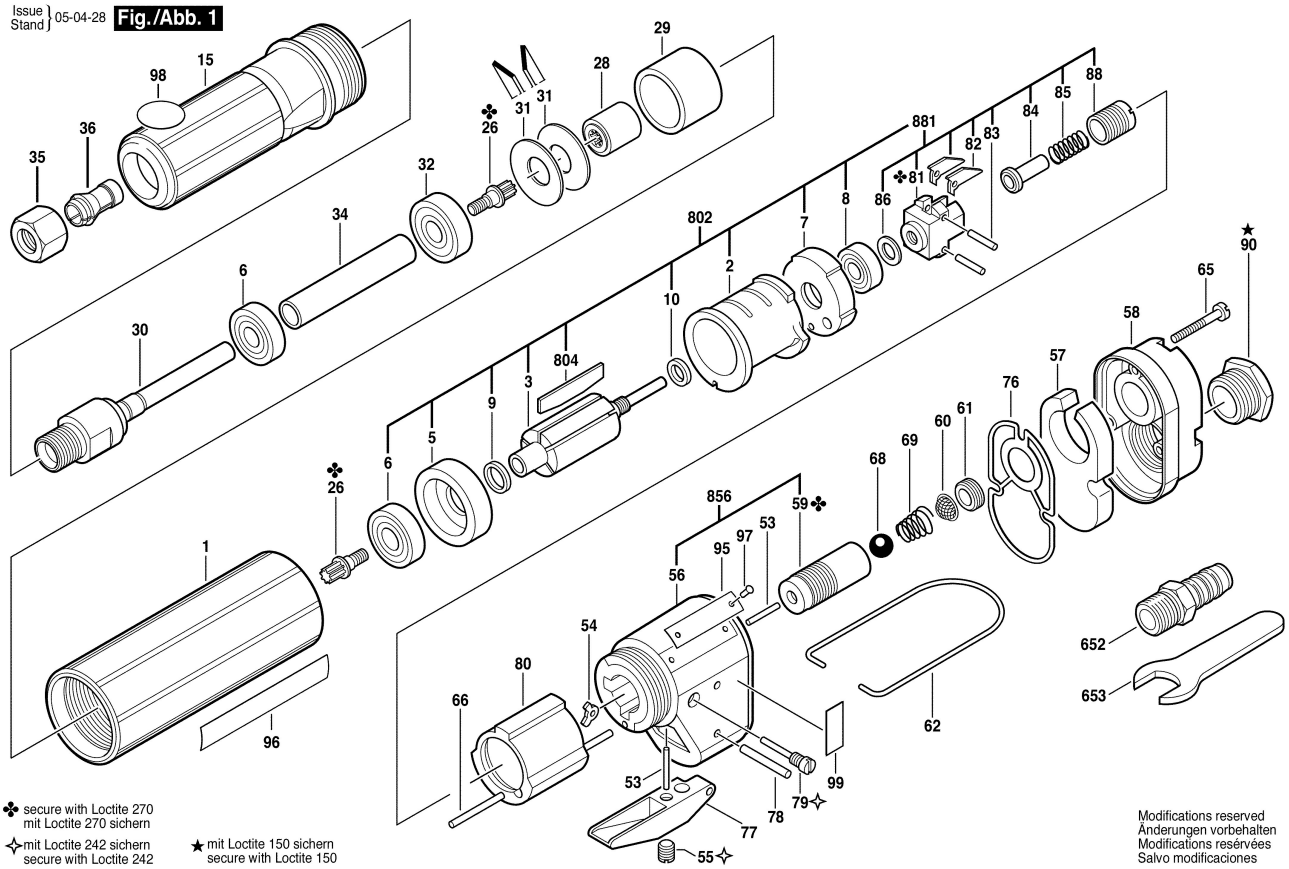

✤ secure with Loctite 270
mit Loctite 270 sichern

✧ mit Loctite 242 sichern
secure with Loctite 242

★ mit Loctite 150 sichern
secure with Loctite 150

Modifications reserved
Änderungen vorbehalten
Modifications reservées
Salvo modificaciones