0 607 260 101
Issue / Stand 13-05-28

**Fig./Abb. 1**

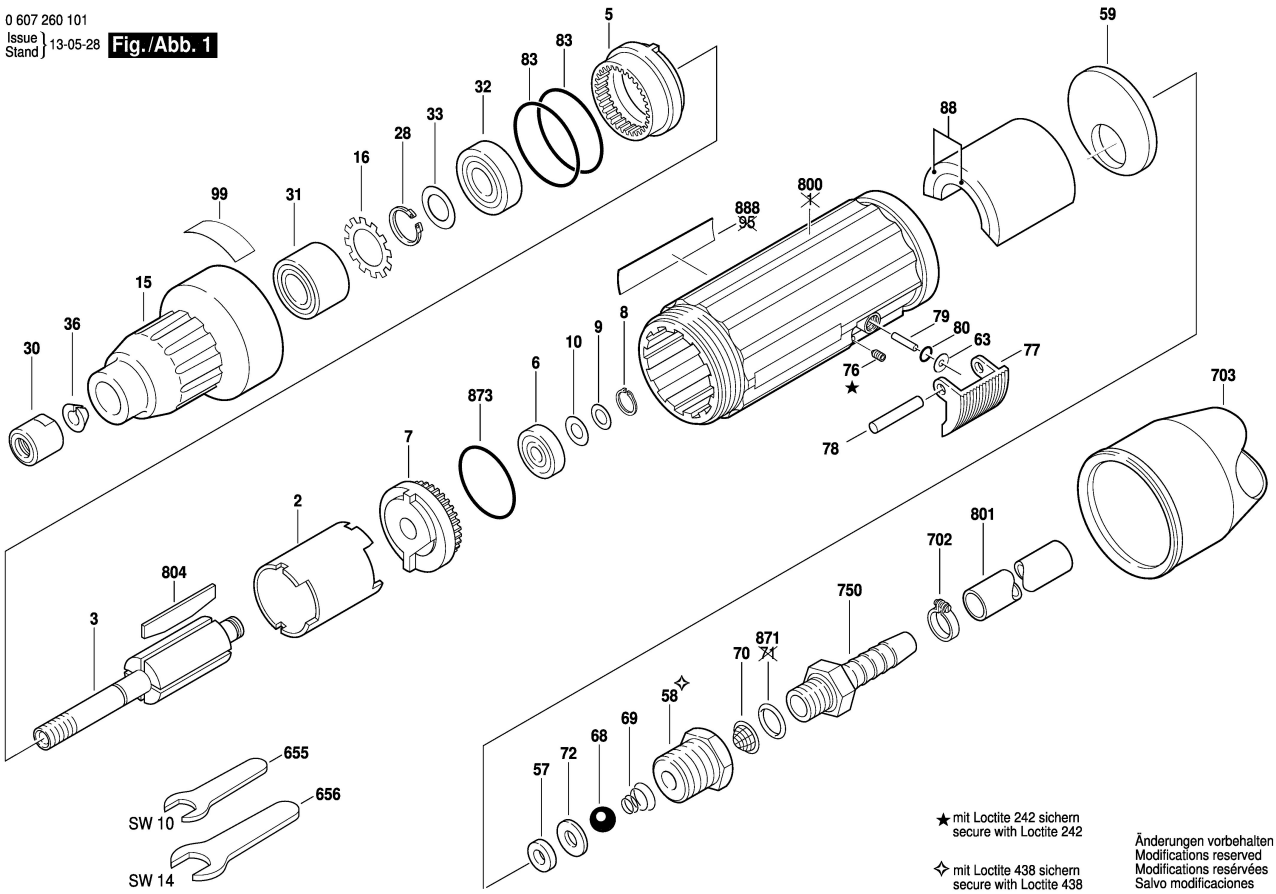


Änderungen vorbehalten
Modifications reserved
Modifications reservées
Salvo modificaciones