0 607 351 103; 104
Issue Stand } 05-02-09 **Fig./Abb. 1**

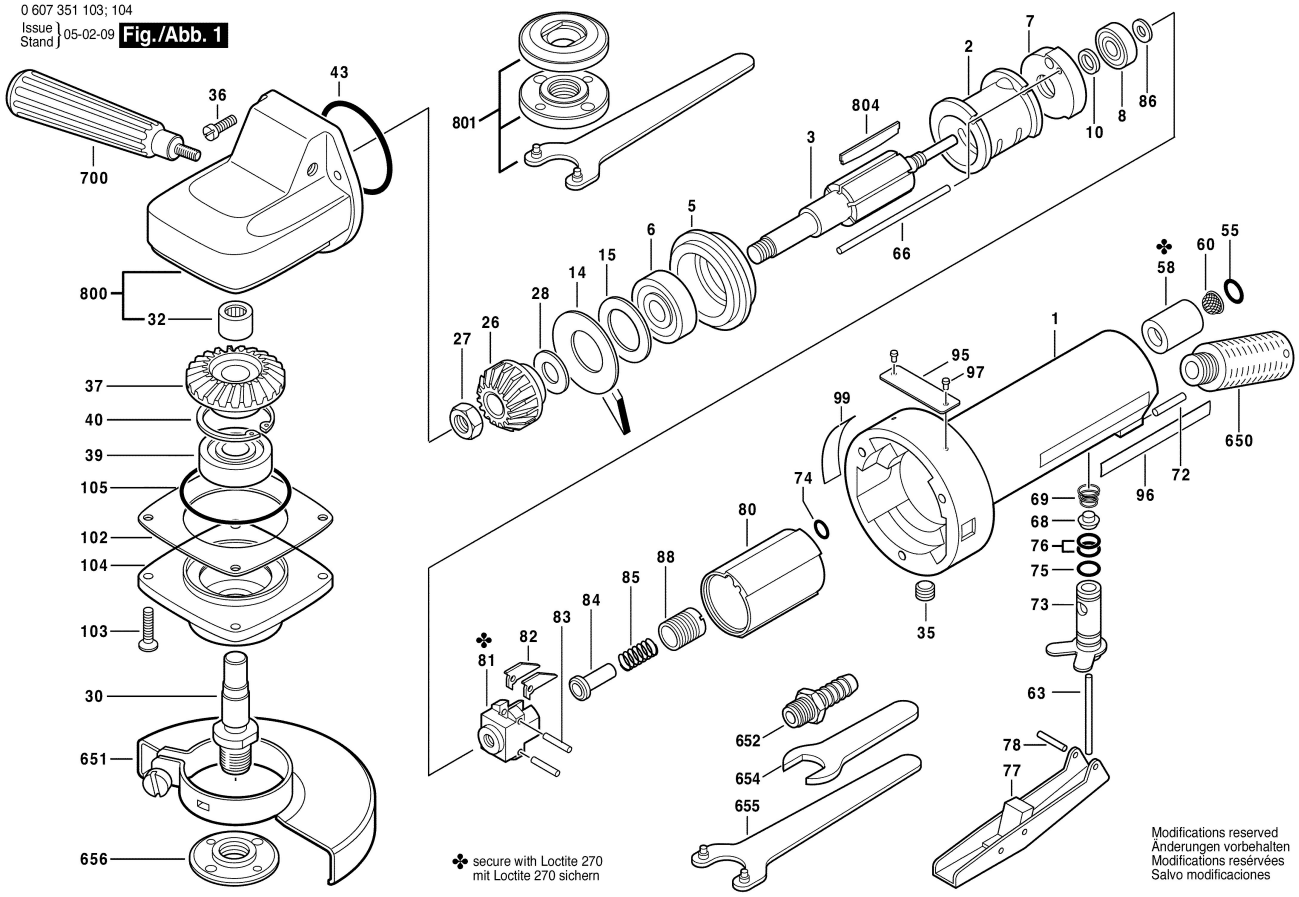

✤ secure with Loctite 270
mit Loctite 270 sichern

Modifications reserved
Änderungen vorbehalten
Modifications resérvées
Salvo modificaciones