0 607 451 605
Issue / Stand 05-01-26

Fig./Abb. 1
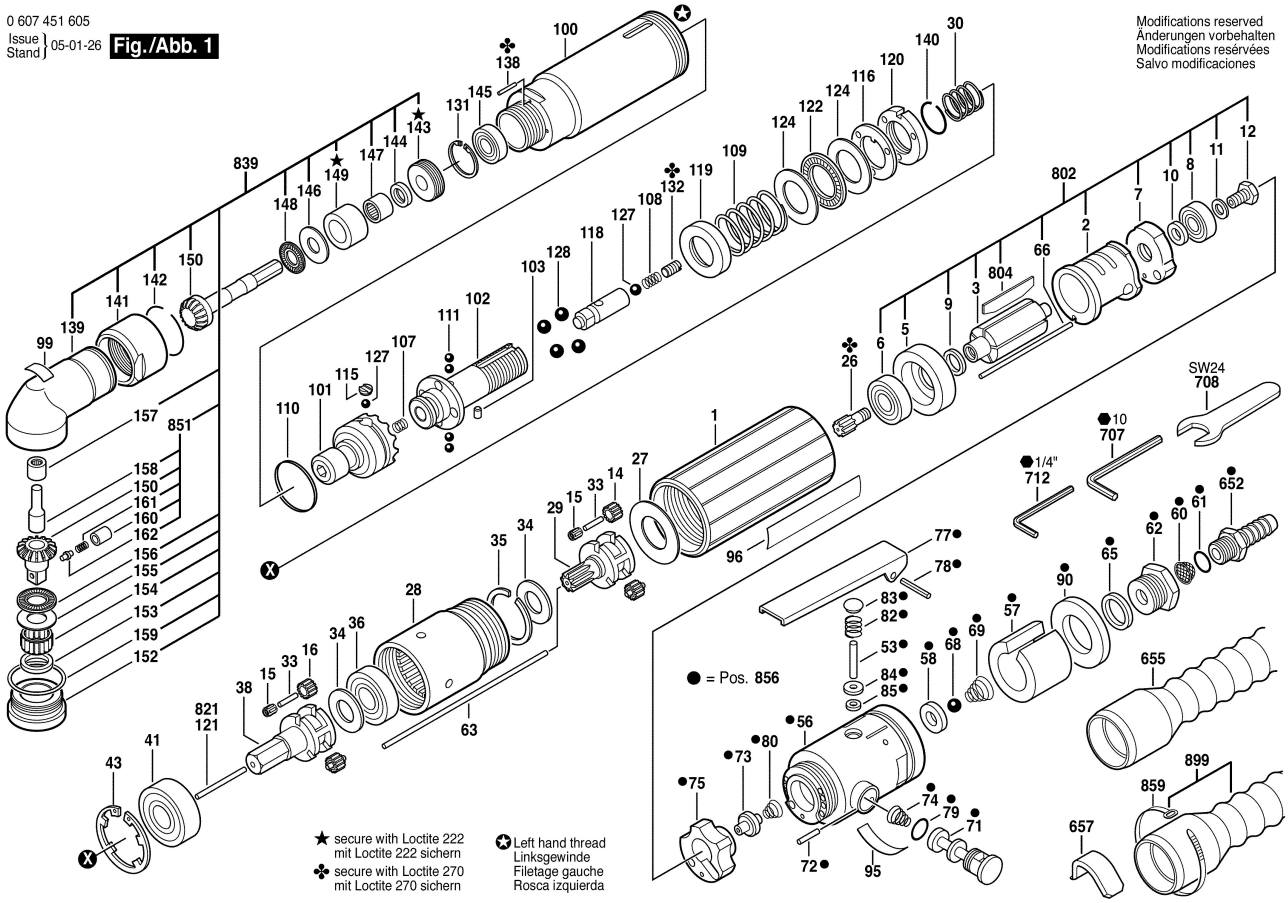
Modifications reserved
Änderungen vorbehalten
Modifications resérvées
Salvo modificaciones