0 607 452 405; 406

Issue / Stand } 06-10-16 **Fig./Abb. 1**

✧ secure with Loctite 242
mit Loctite 242 sichern

✤ secure with Loctite 270
mit Loctite 270 sichern

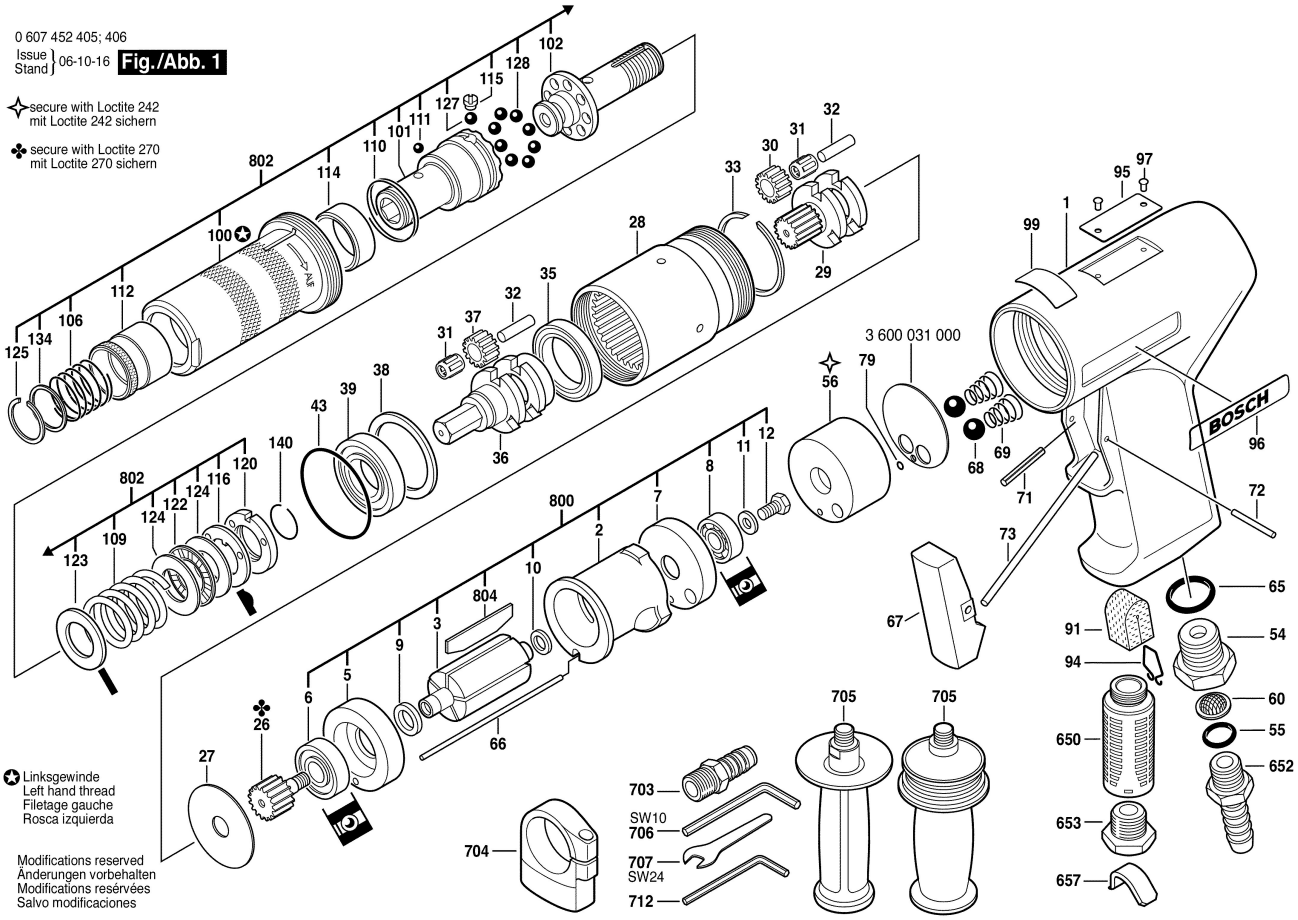

✪ Linksgewinde
Left hand thread
Filetage gauche
Rosca izquierda

Modifications reserved
Änderungen vorbehalten
Modifications resérvées
Salvo modificaciones