0 607 453 003; 004
Issue / Stand } 06-01-30 **Fig./Abb. 1**

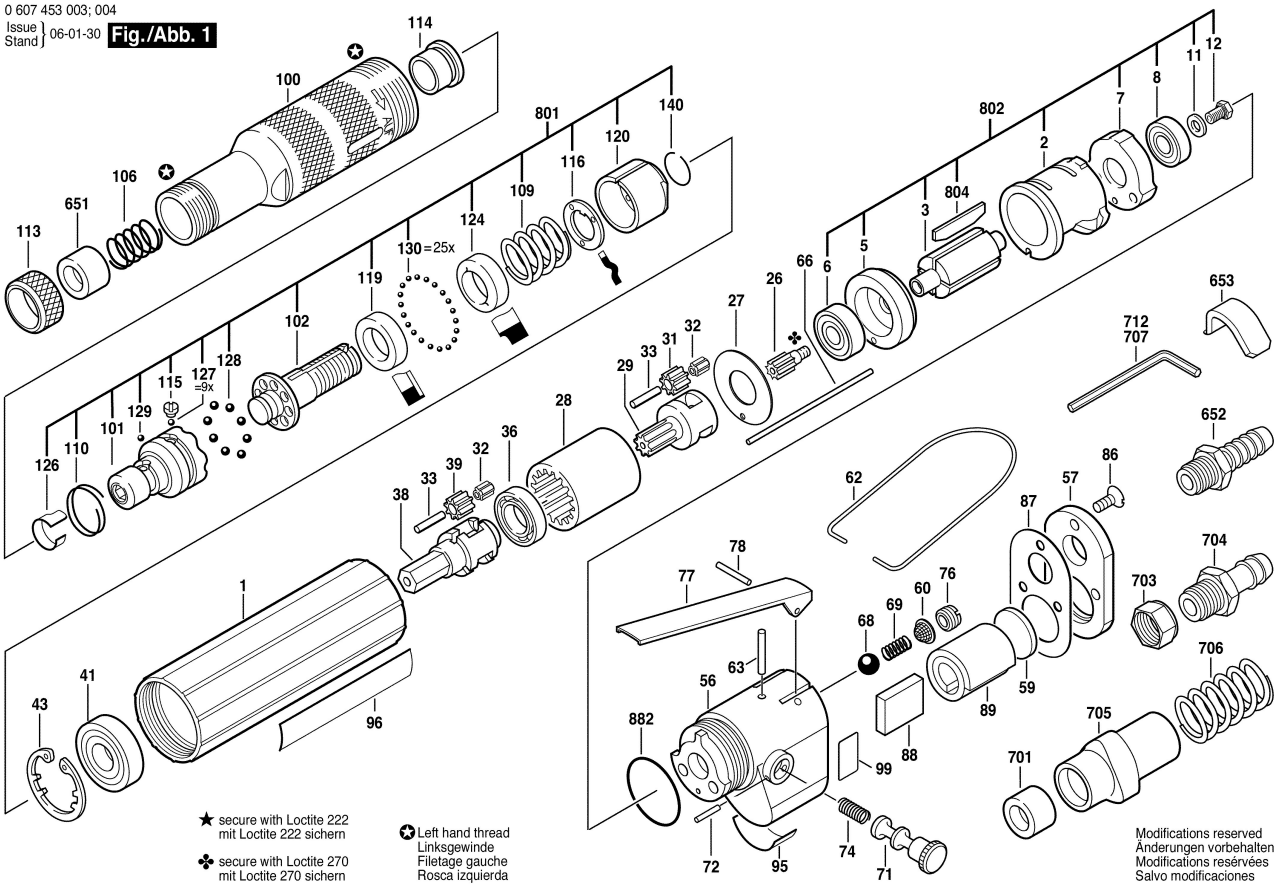

★ secure with Loctite 222
mit Loctite 222 sichern

✤ secure with Loctite 270
mit Loctite 270 sichern

✪ Left hand thread
Linksgewinde
Filetage gauche
Rosca izquierda

Modifications reserved
Änderungen vorbehalten
Modifications resérvées
Salvo modificaciones