0 607 453 005

Issue / Stand } 02-03-14 **Fig./Abb. 1**

Modifications reserved
Änderungen vorbehalten
Modifications reservées
Salvo modificaciones

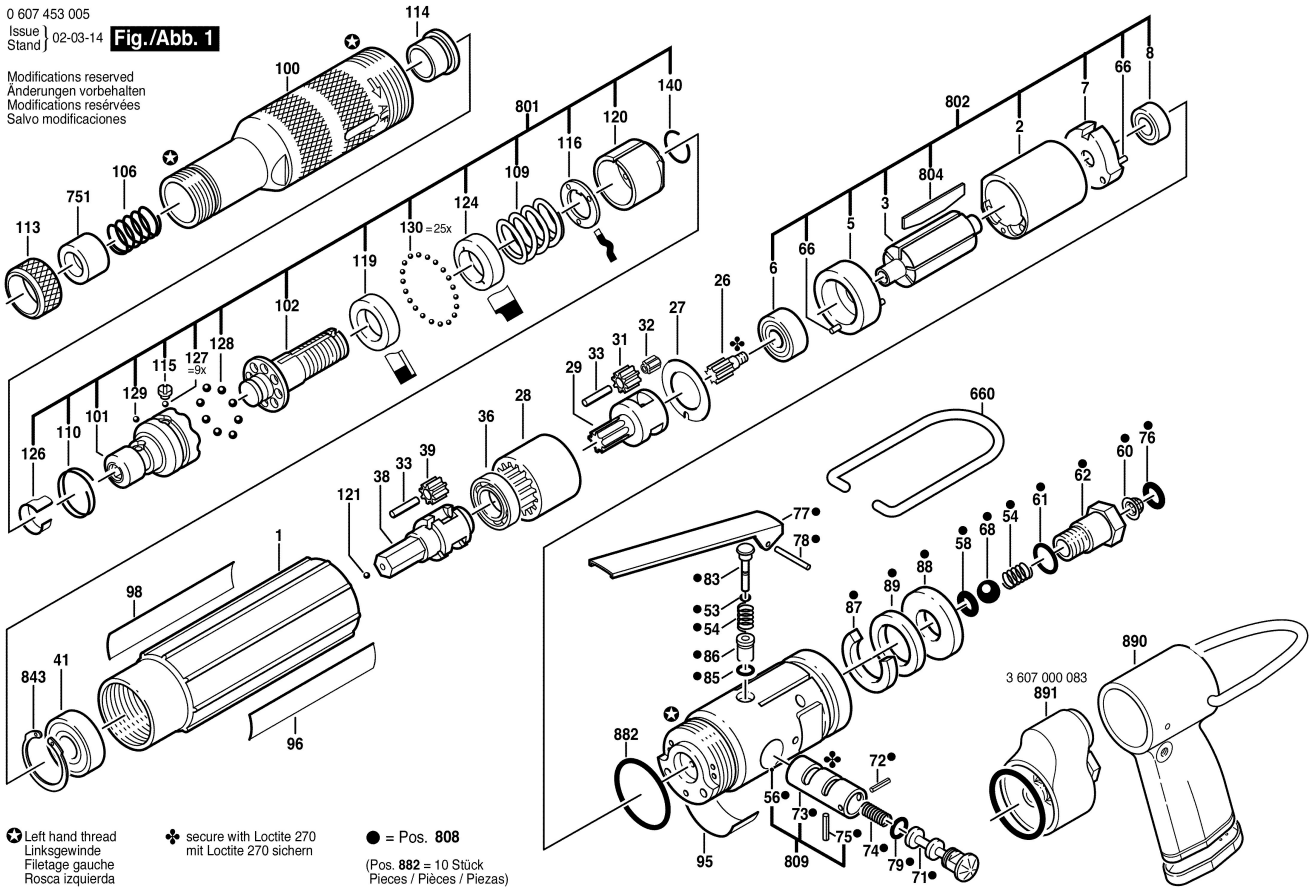

✪ Left hand thread
Linksgewinde
Filetage gauche
Rosca izquierda

✤ secure with Loctite 270
mit Loctite 270 sichern

● = Pos. **808**

(Pos. **882** = 10 Stück
Pieces / Pièces / Piezas)