0 607 453 218
Issue / Stand } 02-01-15 **Fig./Abb. 1**

Modifications reserved
Änderungen vorbehalten
Modifications reservées
Salvo modificaciones

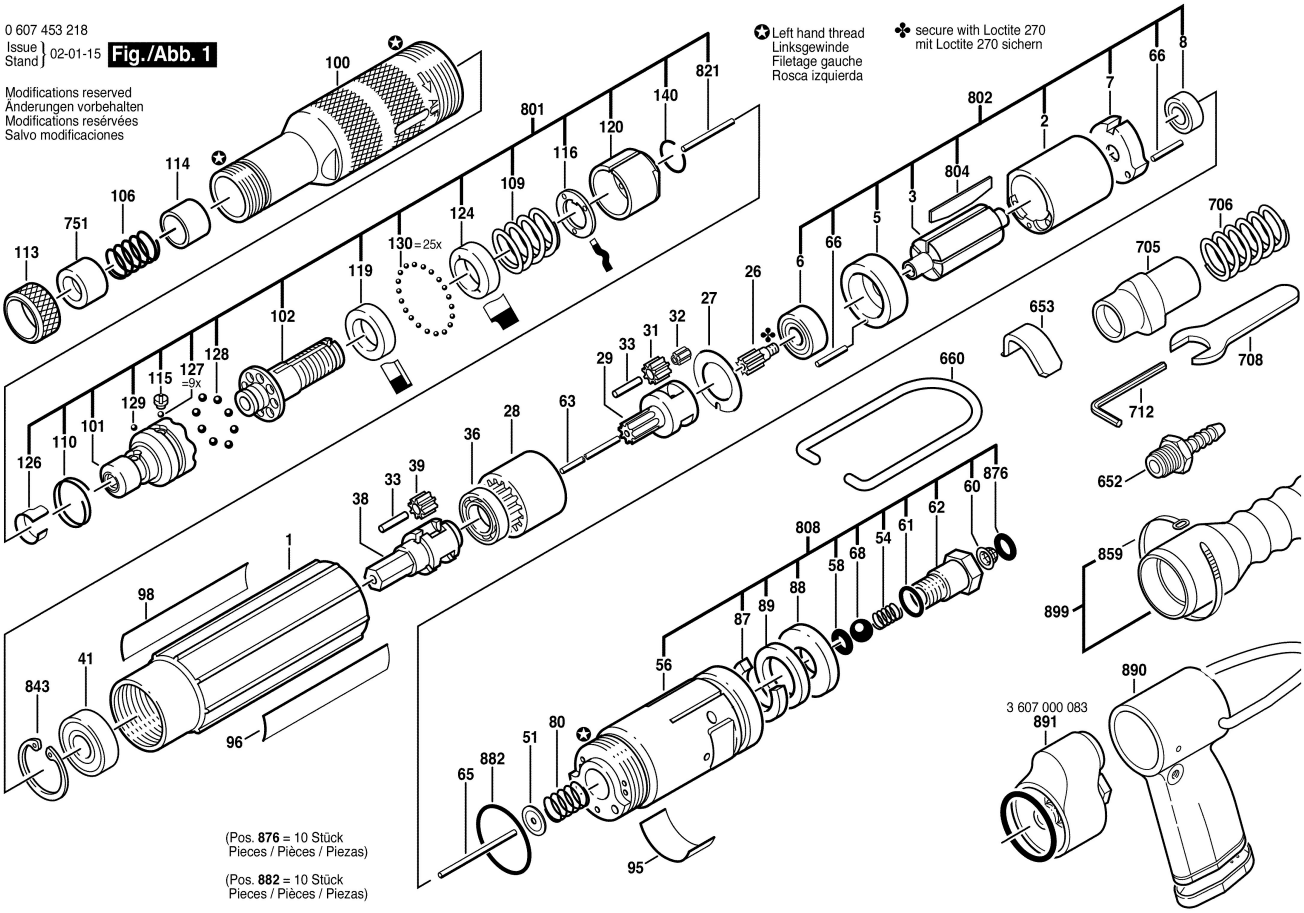

(Pos. **876** = 10 Stück
Pieces / Pièces / Piezas)

(Pos. **882** = 10 Stück
Pieces / Pièces / Piezas)