0 607 453 225

Issue / Stand 02-03-14

Fig./Abb. 1

Modifications reserved
Änderungen vorbehalten
Modifications reservées
Salvo modificaciones

✪ Left hand thread
Linksgewinde
Filetage gauche
Rosca izquierda

✤ secure with Loctite 270
mit Loctite 270 sichern

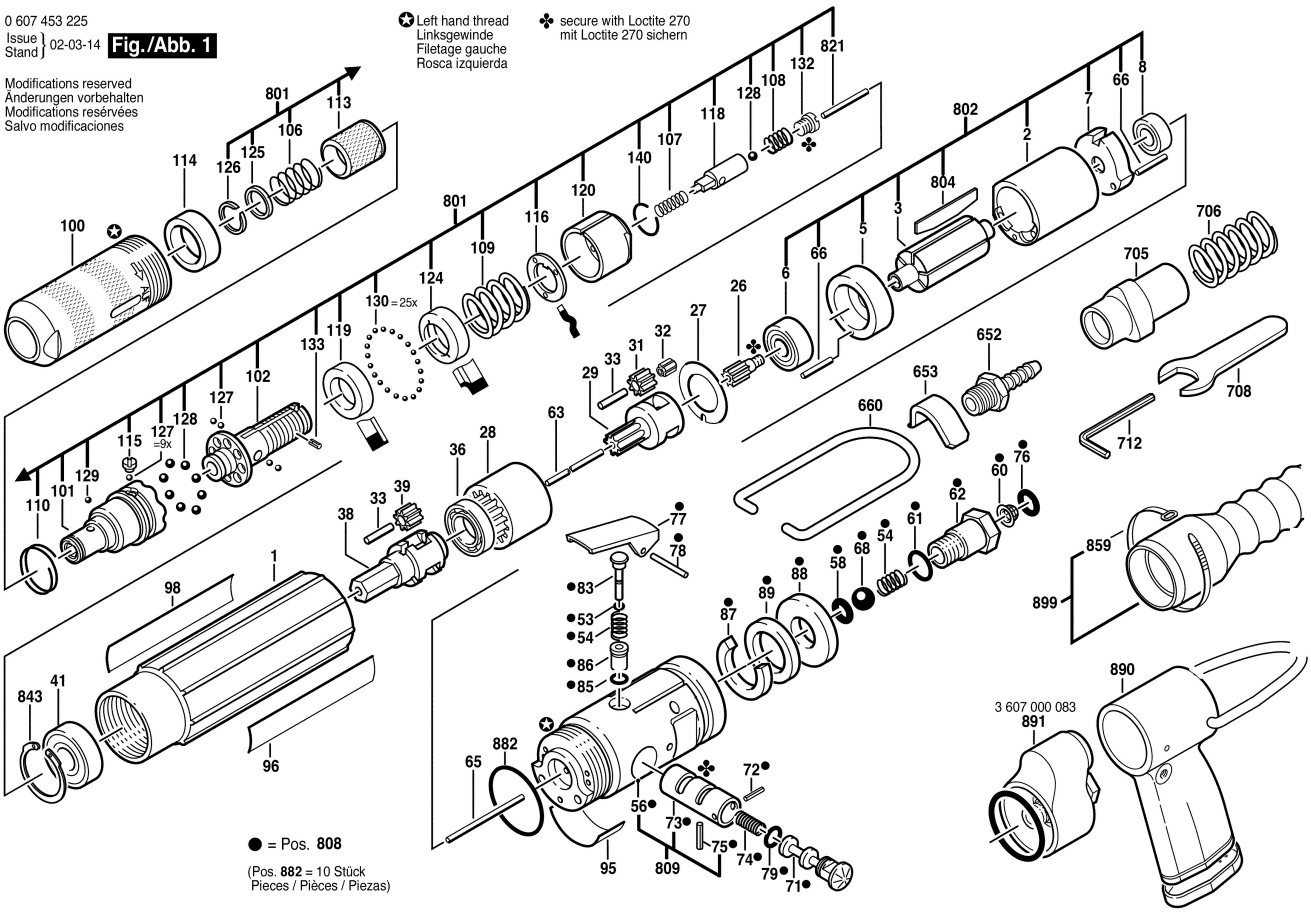

● = Pos. **808**

(Pos. **882** = 10 Stück
Pieces / Pièces / Piezas)