0 607 453 240; 241

Issue / Stand } 11-12-08

Fig./Abb. 1

✪ Left hand thread
Linksgewinde
Filetage gauche
Rosca izquierda

◆ Assemble pos. **101** and pos. **102**; now place in pos. **127** (10 ball bearings)!
Pos. **101** und Pos. **102** zusammenfügen; danach 10 Kugeln Pos. **127** einfüllen!

✤ secure with Loctite 270
mit Loctite 270 sichern

Modifications reserved
Änderungen vorbehalten
Modifications resérvées
Salvo modificaciones

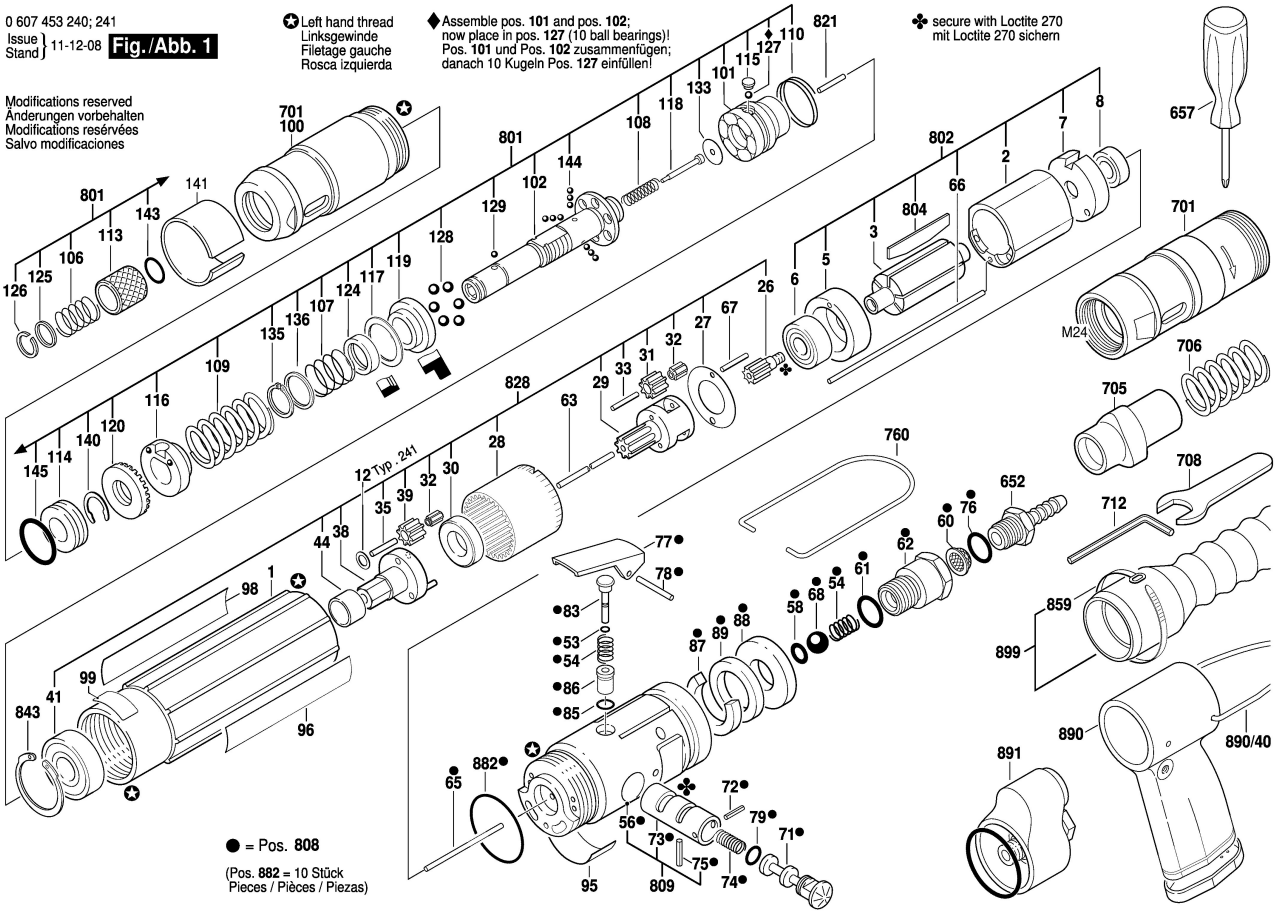

● = Pos. **808**

(Pos. **882** = 10 Stück
Pieces / Pièces / Piezas)