0 607 453 400; 401

Issue / Stand } 08-10-24 **Fig./Abb. 1**

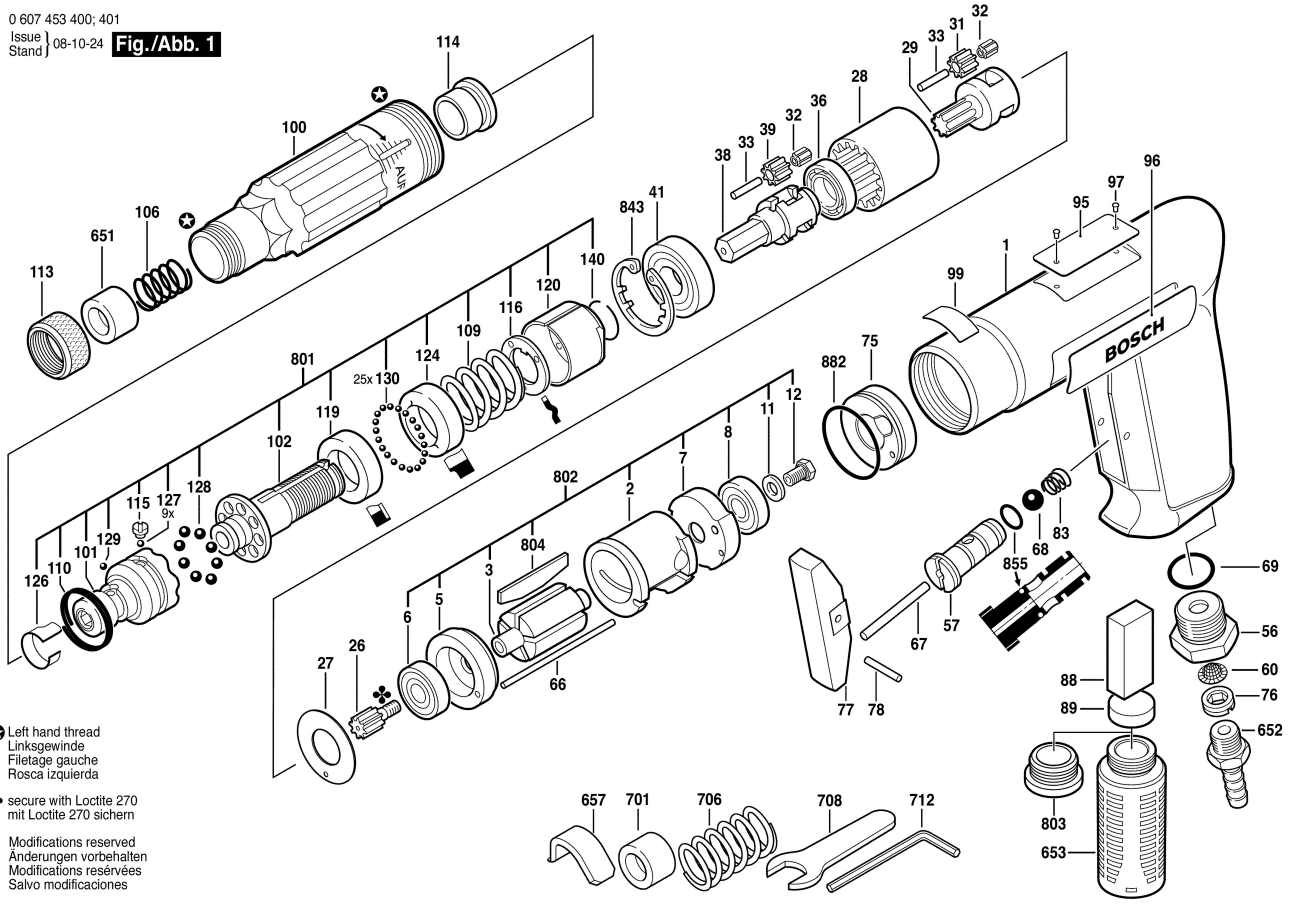

✪ Left hand thread
Linksgewinde
Filetage gauche
Rosca izquierda

✤ secure with Loctite 270
mit Loctite 270 sichern

Modifications reserved
Änderungen vorbehalten
Modifications resérvées
Salvo modificaciones