0 607 453 428
Issue / Stand } 08-11-18 **Fig./Abb. 1**

✤ secure with Loctite 270
mit Loctite 270 sichern

✪ Left hand thread
Linksgewinde
Filetage gauche
Rosca izquierda
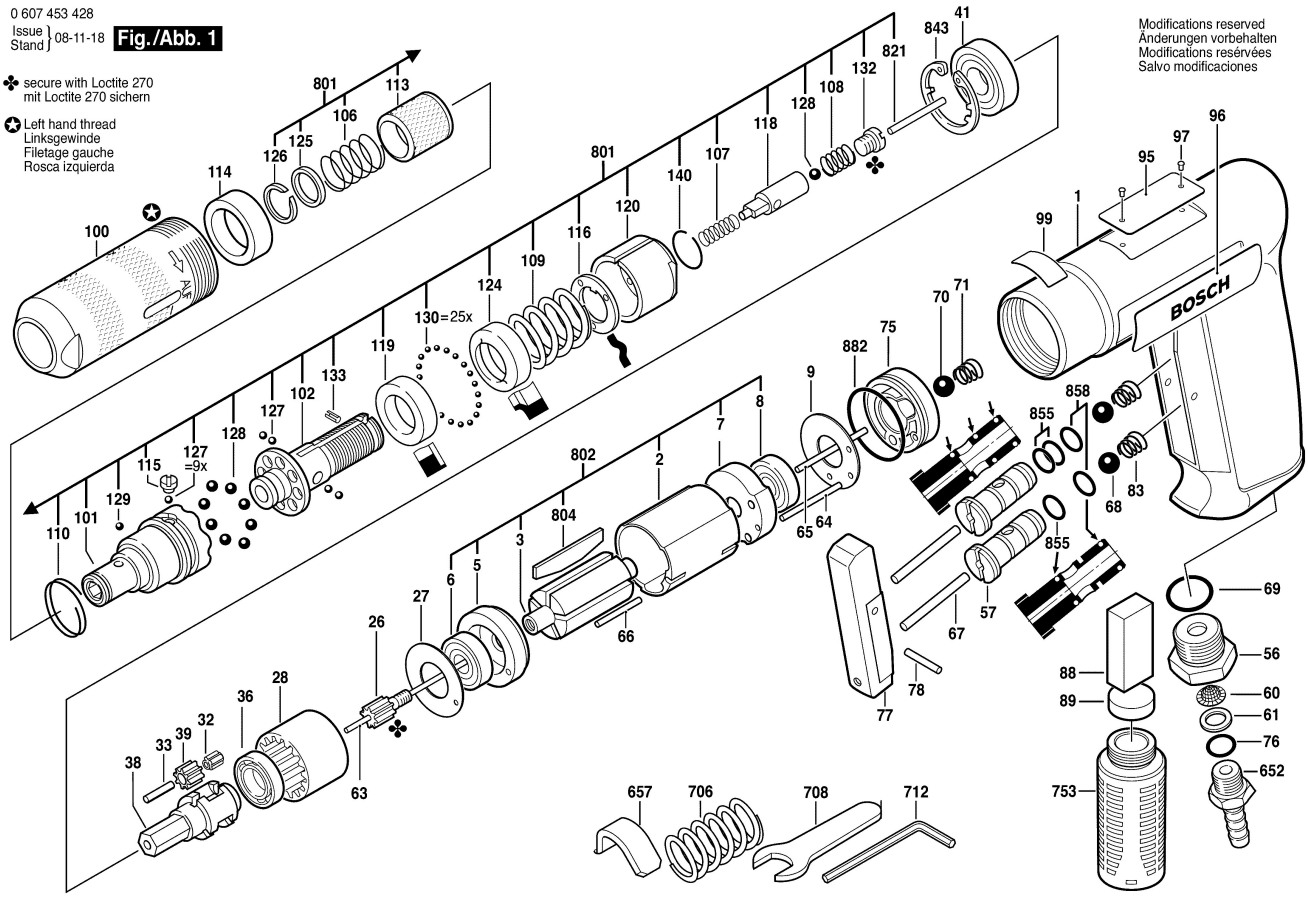
Modifications reserved
Änderungen vorbehalten
Modifications reservées
Salvo modificaciones