0 607 453 602; 603
Issue / Stand 02-03-14

Fig./Abb. 1
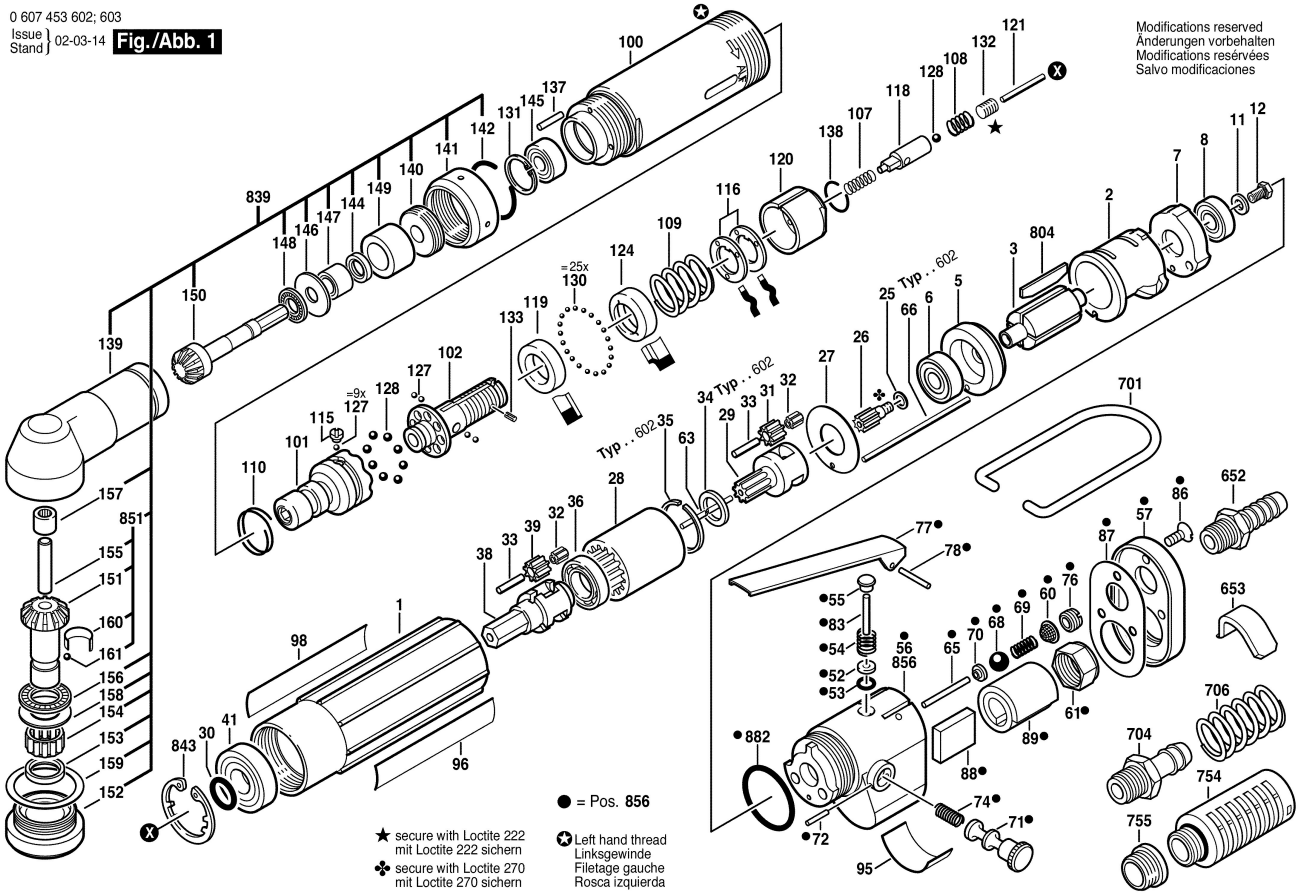
Modifications reserved
Änderungen vorbehalten
Modifications reservées
Salvo modificaciones