0 607 454 211
Issue / Stand 05-06-15

Fig./Abb. 1

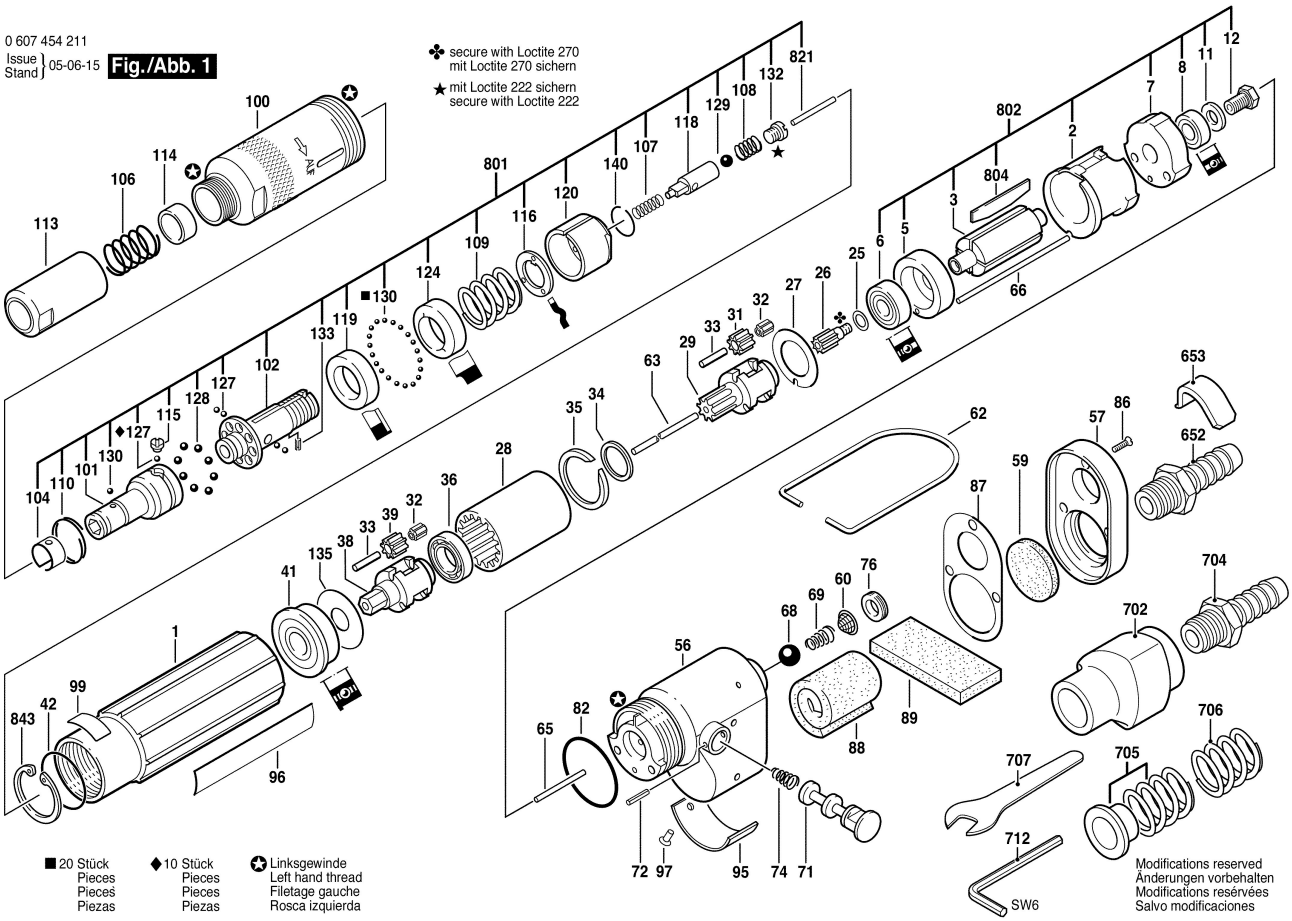

■ 20 Stück / Pieces / Pieces / Piezas

◆ 10 Stück / Pieces / Pieces / Piezas

✪ Linksgewinde / Left hand thread / Filetage gauche / Rosca izquierda

Modifications reserved
Änderungen vorbehalten
Modifications resérvées
Salvo modificaciones