0 607 457 401
Issue Stand } 06-04-12 **Fig./Abb. 1**

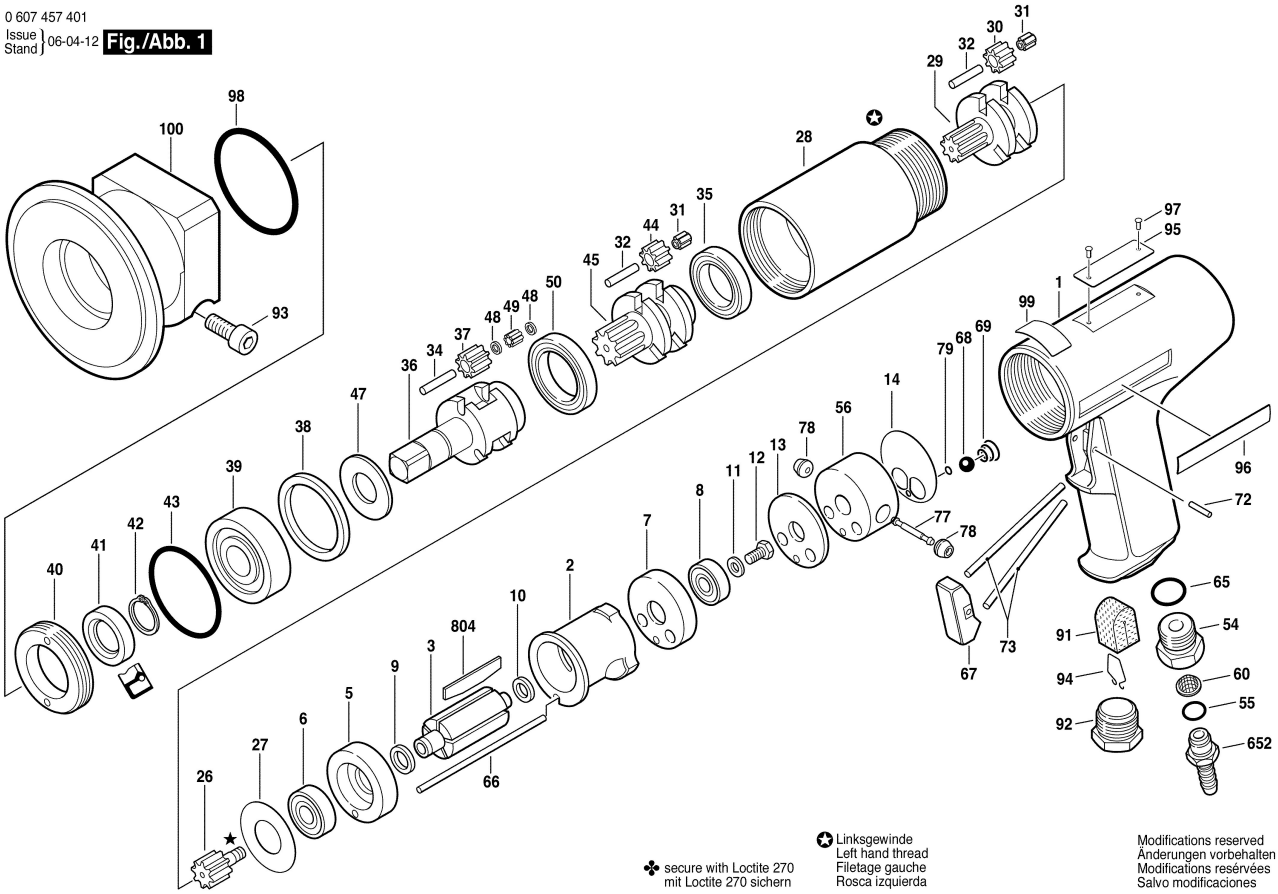

✤ secure with Loctite 270
mit Loctite 270 sichern

✪ Linksgewinde
Left hand thread
Filetage gauche
Rosca izquierda

Modifications reserved
Änderungen vorbehalten
Modifications reservées
Salvo modificaciones