0 607 461 001

Issue / Stand } 07-08-30

Fig./Abb. 1

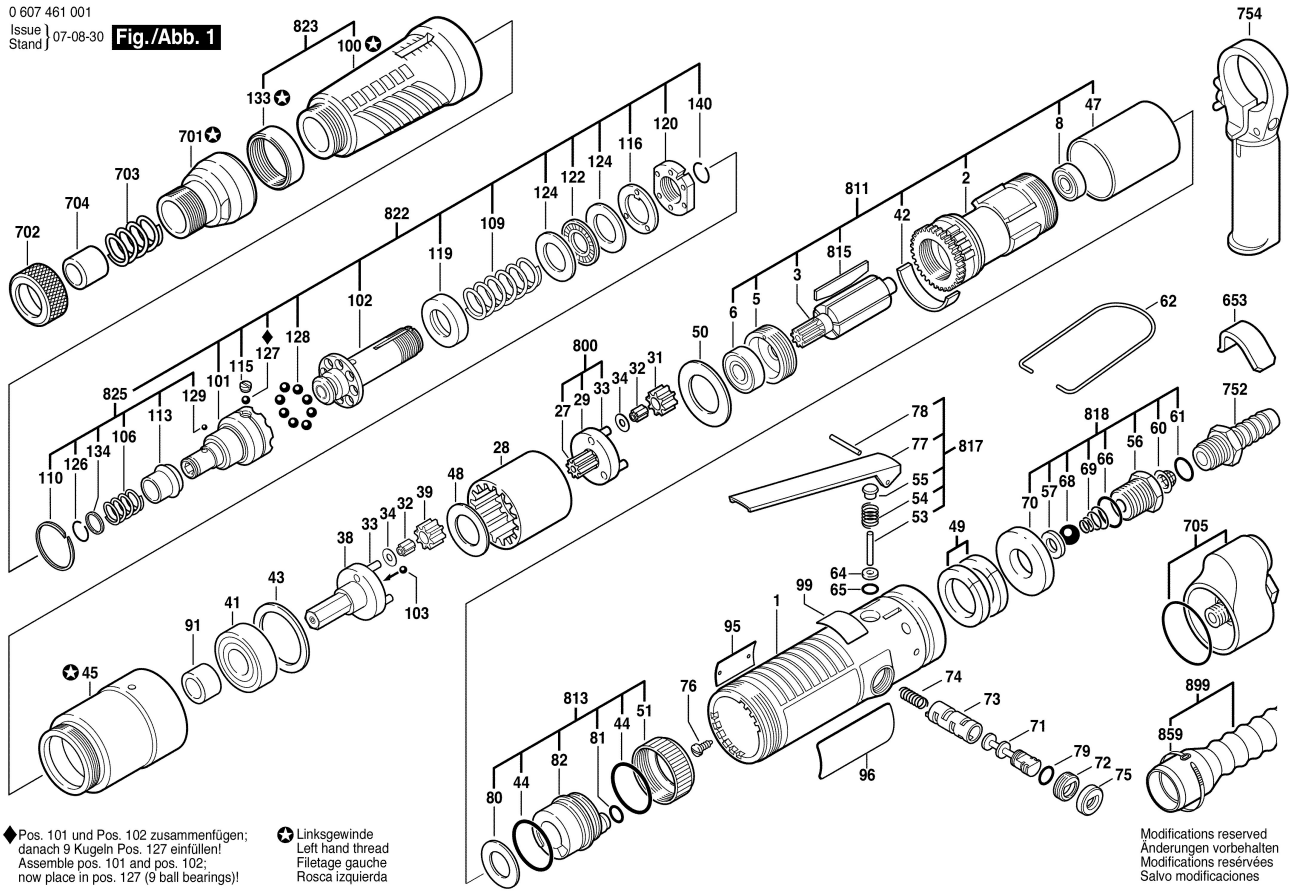

◆ Pos. 101 und Pos. 102 zusammenfügen; danach 9 Kugeln Pos. 127 einfüllen!
Assemble pos. 101 and pos. 102; now place in pos. 127 (9 ball bearings)!

✪ Linksgewinde
Left hand thread
Filetage gauche
Rosca izquierda

Modifications reserved
Änderungen vorbehalten
Modifications reservées
Salvo modificaciones