0 607 461 401; 402
Issue Stand } 07-08-30 **Fig./Abb. 1**

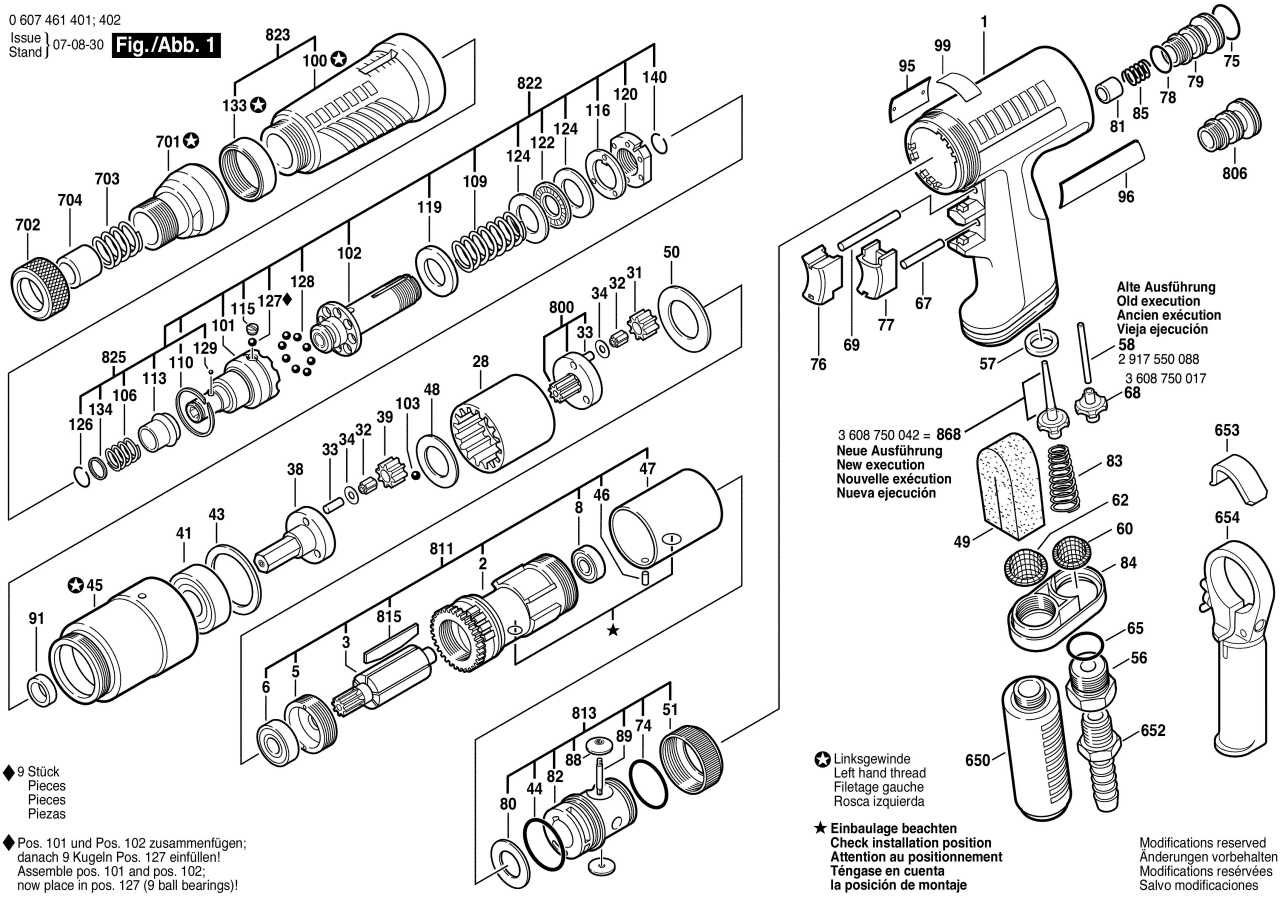

♦ 9 Stück
Pieces
Pieces
Piezas

♦ Pos. 101 und Pos. 102 zusammenfügen; danach 9 Kugeln Pos. 127 einfüllen!
Assemble pos. 101 and pos. 102; now place in pos. 127 (9 ball bearings)!

✪ Linksgewinde
Left hand thread
Filetage gauche
Rosca izquierda

★ **Einbaulage beachten**
Check installation position
Attention au positionnement
Téngase en cuenta
la posición de montaje

Modifications reserved
Änderungen vorbehalten
Modifications resérvées
Salvo modificaciones