0 607 461 605 (1/4")

Issue / Stand } 07-12-12

Fig./Abb. 1

◆Pos. 101 und Pos. 102 zusammenfügen; danach 9 Kugeln Pos. 127 einfüllen!
Assemble pos. 101 and pos. 102; now place in pos. 127 (9 ball bearings)!

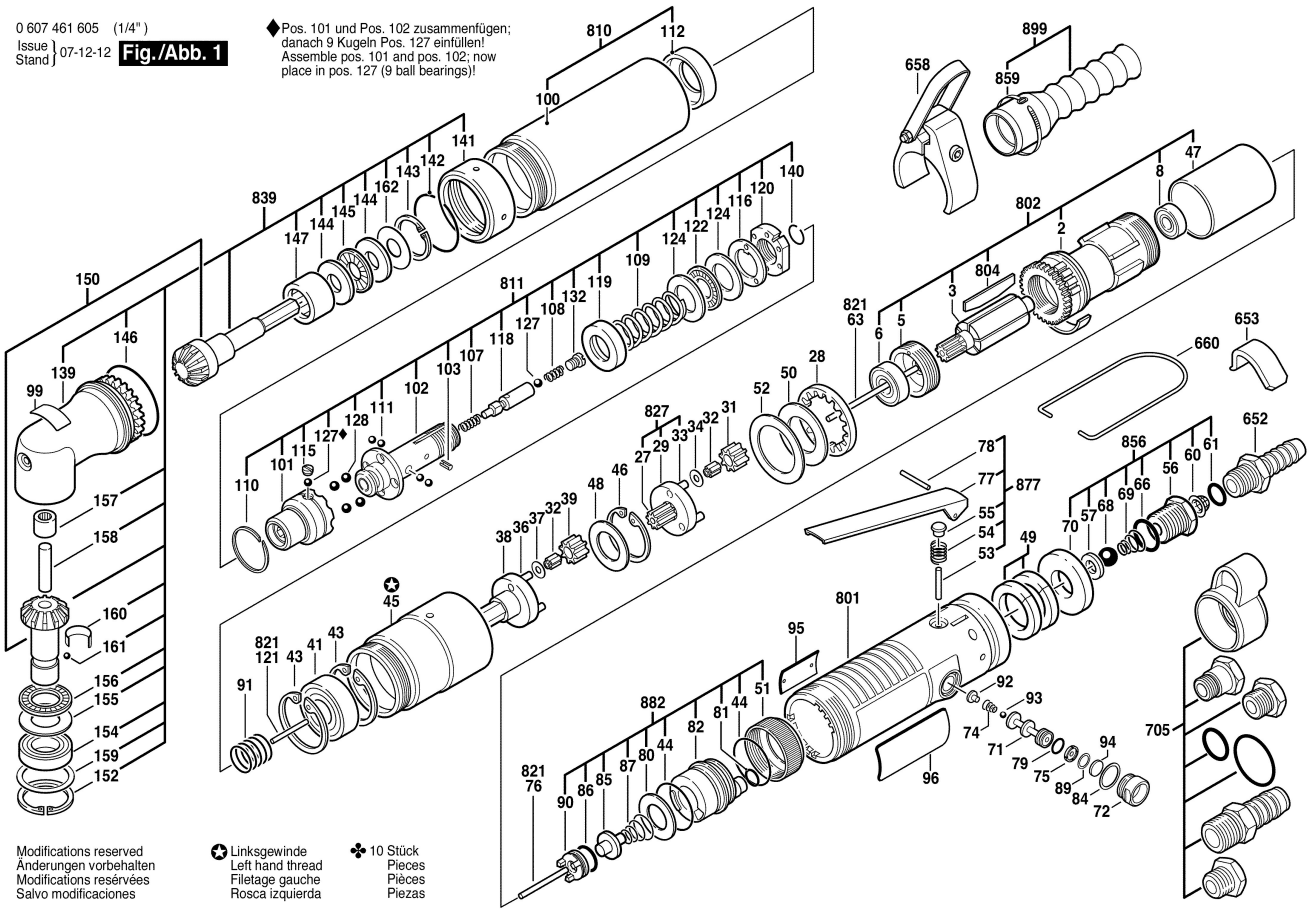

Modifications reserved
Änderungen vorbehalten
Modifications resérvées
Salvo modificaciones

✪ Linksgewinde
Left hand thread
Filetage gauche
Rosca izquierda

✤ 10 Stück
Pieces
Pièces
Piezas