0 607 953 309; 310
Issue / Stand } 05-04-29 **Fig./Abb. 1**

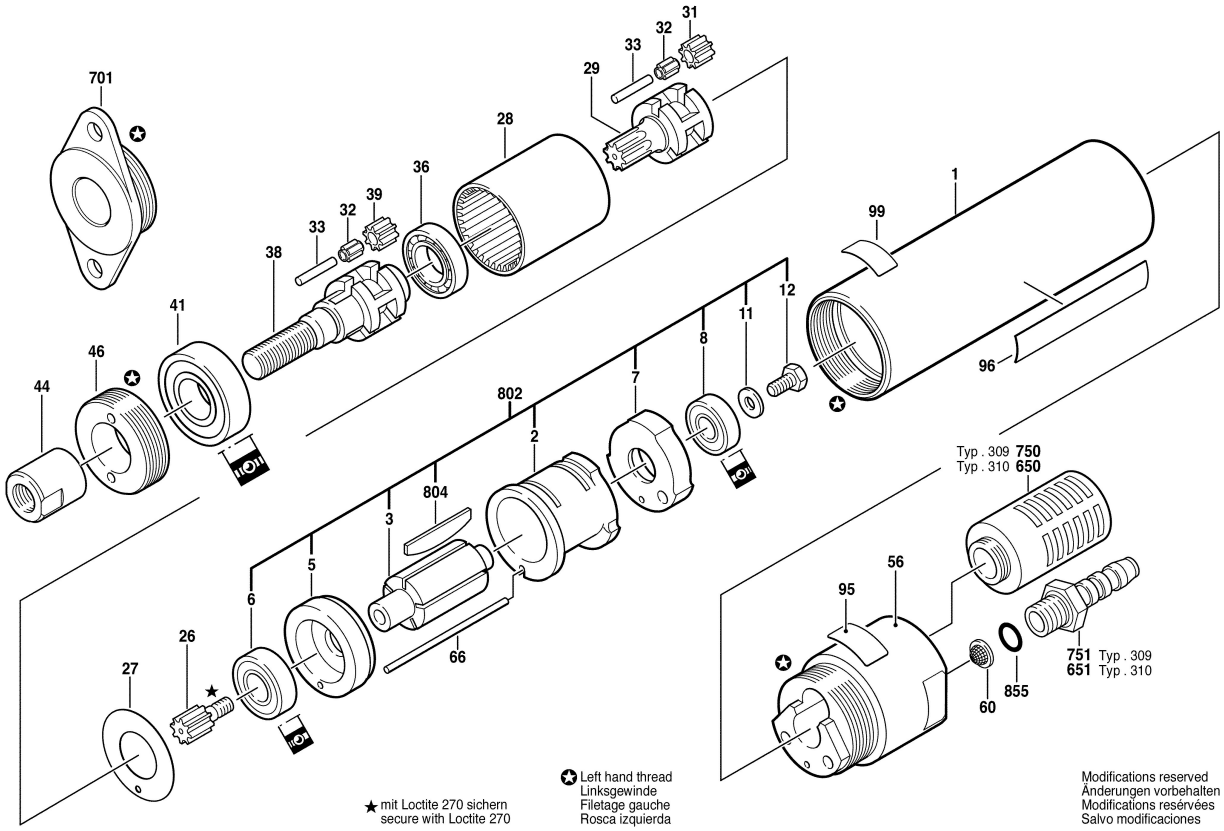

Modifications reserved
Änderungen vorbehalten
Modifications resérvées
Salvo modificaciones